SARDAR VALLABHBHAI PATEL INTERNATIONAL SCHOOL OF TEXTILES AND MANAGEMENT

Autonomous Institute, Ministry of Textiles, Government of India, Coimbatore - 641004.

In collaboration with Central University of Tamil Nadu (CUTN)

Confederation of Indian Textile Industry
TEXTILE SUSTAINABILITY AWARDS 2026
WINNER
Best Academic Institution for Educational Contribution to Textile & Clothing Sustainability

2026 संरचना
Product Innovation & Design Excellence
The IQTSX Edition
INNOVATE WITH SUSTAINABILITY & CIRCULARITY
RUNNER-UP
at the National Level Sustainable Textile Innovation Conclave – Sanrachna 2026

ADMISSIONS OPEN 2027-28

Shape Your Future in Textiles & Management



- CENTRAL GOVERNMENT INSTITUTE
- AICTE APPROVED & NAAC ACCREDITED
- SCHOLARSHIPS AVAILABLE
- Education Loan through PM Vidyalaxmi Portal
- INDUSTRY-READY CURRICULUM
- INTERNATIONAL STUDY TOUR

PROGRAMMES OFFERED

UG PROGRAMMES
- B.Sc. Textiles & Fashion
- B.Sc. Technical Textiles
- B.Sc. Textile & Apparel Design
- BBA Textile Business Analytics

PG PROGRAMMES (MBA)
- MBA Textile Management
- MBA Apparel Management
- MBA Retail Management
- MBA Technical Textile Management
- MBA Textile Business Analytics

with HR/ Marketing/ Finance Specializations

Apply Online for SVP Entrance Test

Last date for the receipt of application is **17th December 2026.**

SVP Entrance Test Date : 28.12.2026

www.svpistm.ac.in | 99528 87313, 70105 22482, 98438 14145 | admission@svpitm.ac.in

CVC

WANTED

For a Leading Fastener Manufacturing Company in Coimbatore

Machine Operator- 3 Persons

Should have exposure to Fastener Manufacturing Process. Accommodation can be provided

Freshers can apply as Trainees / Helper

Contact: **94433 86468** on Whatsapp

Email: **xlfasteners@gmail.com**

WANTED

★ WANTED ★

- ✓ PURCHASE MANAGER ASSISTANT
- ✓ HOSTEL MESS PRODUCTION ASSISTANT
  (For the above two posts Computer Knowledge is a must)
- ✓ WARDEN (MALE/FEMALE)
- ✓ BAKERY PRODUCTION MASTER ASSISTANT

Qualified and Experienced persons only to

CONTACT NO: 95660 01690

BULL

ஆட்கள் தேவை

இப்பொழுது 76-க்கு மேற்பட்ட நாடுகளில்

கோயம்புத்தூர், சூலூரில் இயங்கிவரும் பிரபல ஆட்டோமொபைல் மற்றும் இன்ஜினியரிங் நிறுவனத்தில் பணிபுரிய ஆட்கள் தேவை.

- WELDERS (MIG, TIG) - 46 NOS.
- FITTER / SETTER - 22 NOS.
- ASSEMBLY LINE FITTERS - 57 NOS.
- STORE ASSISTANTS - 25 NOS.
- ELECTRICAL TECHNICIANS - 5 NOS.
- LASER MACHINE OPERATORS - 12 NOS.
- POWDER COATING OPERATORS - 12 NOS.
  (SALARY UP TO ₹1,400/DAY – BASED ON EXPERIENCE)
- ITI / DIPLOMA (FRESHERS) - 32 NOS.

நேர்முகத் தேர்வு

- வயது வரம்பு : 19-45 வயது
- நிரந்தரப் பணி வாய்ப்பு.
- அனுபவம் மற்றும் தகுதிக்கேற்ற ஊதியம்.
- கேண்டீன் மற்றும் தங்குவதற்கு வசதி உண்டு.
- சான்றிதழ்களுடன் நேர்முகத் தேர்விற்கு வரவும்.

BULL MACHINES PVT LTD

S.F. No. 41, காங்கேயம்பாளையம் அஞ்சல்,
திருச்சி சாலை, சூலூர், கோயம்புத்தூர் - 641 401.

78451 88873, 77083 11192
78455 49889, 75399 21113

cehr@bullmachine.com
sathyaprakash.n@bullmachine.com



C.A.T. EST. 1937

CAT INTERNATIONAL-KSA

CLIENT INTERVIEW IN CHENNAI OFFICE ON 03 & 04 DEC. 2026

↓ QC INSPECTOR & SUPERVISOR ↓

PIPING		PIPELINE	WELDING (ONLY CSWIP)
E&I		ELECTRICAL	INSTRUMENT
CIVIL	RTR	COATING	TELECOM

Abroad experience in Oil & Gas

AMBE CONSULTANCY SERVICES PVT. LTD.

Mumbai: 6th Floor, Amore Building, Khar (W) Mumbai- 400052

Chennai: No 20, Pondy Bazaar, Apex Chambers, 5th Flr, T. Nagar, Chennai.

Mob: 7045013945 Email: hh2@ambecs.com

visit: www.foreignjobs.in Lic. No. B-0254/MUM/COM/1000+/5/7295/2005 (21.06.27)

WANTED FOR SPINNING MILL

திருப்பூரில் இயங்கி வரும் SPINNING மில்லிற்கு

PREPARATORY HEAD FITTER

தேவை

தங்குமிடம் & உணவு இலவசம்

7373 788 799 / 9626 80 33 88

SHRIRAM Finance

JOB OPPORTUNITY
(WALK IN INTERVIEW)

BUSINESS LOAN & LAP EXPERIENCE CANDIDATES PREFERABLE & FRESHER ALSO APPLY (MALE ONLY)

Vacant Areas RAMNAGAR, P.N. PUDUR, GANDHIPURAM, GANDHI PARK, SINGANALLUR, SOMANUR, POLLACHI, SARAVANAMPATTI, PERIYAPALAYAM, METTUPALAYAM.

(Manager / Asst.Manager / Business Executive / Junior Executive / Apprentice / Gold Loan Appraiser / Gold Loan Incharge

Qualification : Any Degree
Job : **Sales / Marketing & Collection**
Age : Below 35 Years

SENIOR MANAGER	: Rs. 50,000 (10y Experience)
MANAGER	: Rs. 40,000 (5y Experience)
MARKETING EXECUTIVE	: Rs. 20,000
COLLECTION EXECUTIVE	: Rs. 20,000
INCENTIVE	: Based on Performance

Interview Date : 23.11.2026 (MONDAY) & 24.11.2026 (TUESDAY)
Interview Time : 10.00 AM to 5.00 PM

Note: Two Wheeler with License is must

BRING :

- ✦ All Education Certificates (10th, 12th, Degree Convocation, Provisional, Cumulative mark sheet, Community Certificate) ✦ 2 Recent Passprot Size Photo ✦ Driving License, Bank Account Pass Book, Voter ID, Aadhar Card (Name & DOB should be matched with 10th Mark Sheet) and Ration Card, Pan Card.
- ✦ Experienced candidates must attach previous Appointment order and Relieving order copy, UAN Front Page or UAN No.
- ✦ Experience - Financial Service Industrial Field (NBFC)

(Note: Candidate has to bring the Original Certificate and Xerox Copy for verification.) Those who are unable to attend the interview may send their Resume through E mail.

Interview Place **SHRIRAM FINANCE LTD.,** No.100/2, MAPLE TOWER , 2nd Floor, Rajaji Road, Ram nagar, Gandhipuram, Coimbatore-641009.
MAIL ID : mahendran.m@shriramfinance.in

CELL : 73737-98055 JOIN OUR WINNING TEAM

WALK-IN INTERVIEW

FACTORY SENIOR MANAGER

(3 years experience, Any degree preferably in Environmental Engineering / BioMedical Engineering)

Any working days - Timing between 11 AM to 1 PM

Or mail resume with full credentials to teknotherm@gmail.com

TEKNO THERM INDUSTRIES

5-7/1, 2nd Floor, North Huzur Road
Near Sai Cafe, Coimbatore – 18.

-CKNB-

0422 4504040, 93844 55826

URGENT REQUIREMENT

BLUE STAR

HVAC SITE SUPERVISORS

HVAC TECHNICIANS

HVAC TECHNICIANS TRAINEES

Attractive Salary. Accomadation Provided

POLAR COOLING SOLUTIONS

PV Antony Road, Gandhi Nagar, Ernakulam: 682017

Ph: 98475 35674 • 81380 65666

Email: polarcoolingsolutions2021@gmail.com

WANTED

- **STAFF NURSE**
  B.Sc. (Nursing) / GNM
- **MARKETING EXECUTIVE**
  Graduate with Computer Knowledge

REX *ORTHO* HOSPITAL

43, R.R. Layout, Behind Shanmuga Theatre
R.S. Puram, Coimbatore - 641 002.
Ph : 0422 - 2542542 / 93445 67686
Email : rexchandrabose@gmail.com

WALK IN INTERVIEW

Pump & Valve components manufacturing Export Company Requires Following Professionals

CNC - VTL SETTER CUM OPERATOR

15 Nos (Min.3 Years & Above)

CNC - VMC SETTER CUM OPERATOR

20 Nos (Min.3 Years & Above)

QC - LINE INSPECTOR & Incharge

5 Nos (Min.3 Years & Above)

MARKETING - 5Nos FRESHERS ALSO

FRESHERS wanted:

ITI/DIPLOMA (MECH)/B.E (MECH)

FREE: Food And Accommodation

ATTRACTIVE SALARY BASED ON EXP...

Monday to Saturday from 9 am to 5 p.m

Mail:herotekindu@yahoo.co.in

9994191365, 9443310772

ஆட்கள் தேவை – ரியல் எஸ்டேட்

WANTED

கோவை சத்தி ரோடு **அன்னூர்,**
கோவில்பாளையம் பகுதியில்
சைட்டுகள் விற்பனை செய்ய

REAL ESTATE MARKETING EXECUTIVES

1 year and above experience.
Retired Persons can also apply.

✆ 97878 95599

ஆட்கள் தேவை–
செக்யூரிட்டி

செக்யூரிட்டி ஆட்கள் தேவை

செக்யூரிட்டி கார்டு, :Gr. Salary Rs. 24,700/-
TIDEL PARK 10th std. 12 hrs, 4off Age:21 to 50.
செக்யூரிட்டி கார்டு : Gr. Salary Rs. 24,500/- 8Hrs 4 off
சரவணம்பட்டி 8Hrs, 4 off 10th std, Age: 21 to 45.
செக்யூரிட்டி கார்டு : Gr. Salary Rs. 16,500/-
நவ இந்தியா, காளப்பட்டி 12Hrs, 10th std, Age: 21 to 50.

Covai - 90803 33910 / 78248 47706

கோவையில் உள்ள
பிரபல செக்யூரிட்டி
நிறுவனத்திற்கு

ஃபீல்டு ஆபிசர்

லேடி செக்யூரிட்டி
கார்டுகள்

ஹெல்பர்கள் தேவை

79045 53722

ஆட்கள் தேவை

கோவையில் அமைந்துள்ள அதிநவீன நூற்பாலைக்கு
கீழ்கண்ட பணிக்கு ஆட்கள் தேவை

ஷிப்ட் சூப்பர்வைசர் - 2 நபர்கள்

Qual: Diploma in Textile Technology or Any Degree with Experience

ஸ்பின்னிங் பிட்டர்கள் 2 நபர்கள்

நல்ல அனுபவம் உள்ளவர்கள்

எலக்ட்ரிசியன்

ஸ்பின்னிங் மில்லில் 1 வருட அனுபவம் உள்ளவர்கள்

தொடர்பு கொள்ளவும்

ஸ்ரீ கைலை ஸ்பின்னர்ஸ் (பி) லிட்,.

SF 126, வெள்ளக்கிணறு (PO), கோவை-29. செல் : **96266 66199**

•ASHOKA

WALK IN INTERVIEW

REWIMITHA ENGINEERING

Production Supervisor
(DME / BE)

Turret Milling Operator
(10th / 12th + ITI)

Fitter
(10th / 12th + ITI)

Turner
(10th / 12th + ITI)

Accountant
(B.Com)

Experience: Minimum 2 Years & Freshers can also apply.

REWIMITHA ENGINEERING, GANAPATHY,CBE. Ct : 9843431257

INDUSTRIAL LAND & BUILDING FOR SALE

1.83 Acres (East Facing) Land With 9000 Sqft Building &

E.B Connection is For Sale At

SAMANAICKENPALAYAM

No.4: VEERAPANDI (P.O)

Contact:

98422 45111

WANTED

A leading Engineering Company Requires

- ★ **HMC,VMC SETTER cum OPERATORS** (Exp. / Fresh)
- ★ **HMC,VMC,CNC TURNING AND GRINDING OPERATORS**
- ★ **ACCOUNT ASSISTANT -** Any Degree or Experience
- ★ **TRAINEE-**B.E.,Diploma,ITI
- ★ **HELPER**

Attractive Salary, Food & Accomadation Free, ESI,PF Available

UNIQUE AUTOMATION

Chinthamanipudur,Saraswathi hospital bus stop, MR Kalyana mandapam near,Coimbatore.

98433 14155, 98434 12625

MACHINERY

FOR SALE

1. **Thread Rolling Machine – 36 Ton**
   (HMT Praga – 2016 Model)

2. **Heavy Universal Milling Machine – Wanderer**

3. **Automat Machine – 1 No.**

4. **PSG 124 Lathe Machine – 1 No.**

5. **Thread Milling Attachment – 1 No.**

Contact:
9790002040

கார் டிரைவர் தேவை
(ஆட்டோ கியர்)

கோவை பூமார்கெட்
அருகிலுள்ள வீட்டுக்கு

வயது 35 to 45க்குள்

வேலை நேரம்: 8 am to 8 Pm

ஞாயிறு வேலை உண்டு

சம்பளம்: ரூ.20,000 to 23,000

ஆதார் கார்டு + லைசென்ஸ்

வாட்ஸ் ஆப்க்கு

அனுப்பவும். விபரங்களுக்கு

77082 80999

Contact: 6 Pm to 8 Pm

ஆட்கள் தேவை

- சிலிண்டர் கையாளுதல் வேலைகள்
- சிலிண்டர் பெயிண்டிங் வேலைகள்
- டெக்னீசியன் வேலைகள்

பாரத் கேஸ் கம்பெனி

காந்திமாநகர், பீளமேடு,
கோயம்புத்தூர்.

தொடர்புக்கு

95009 96009
63747 96082

தேவை

கோவையிலுள்ள பள்ளி மற்றும்
கல்லூரிக்கு

ஆண் காப்பாளர்
(Warden) (மாணவர் விடுதி)

பெண் காப்பாளர்
(Warden) (மாணவியர் விடுதி)

எலக்ட்ரீஷியன் CUM
பிளம்பர் - 1 No

பஸ் டிரைவர் - 1 No

லைசென்ஸ் மற்றும் பேட்ஜ் உள்ளவர்கள்

அனுபவம் உள்ளவர்களுக்கு
முன்னுரிமை, தகுதி மற்றும்
திறமைக்கேற்ற சம்பளம்.

போன் செய்துவிட்டு
நேரில் வரவும்.



63745 91732
98947 94005

ஆட்கள் தேவை

கோவையில் உள்ள பிரபல
பிரிண்டிங் நிறுவனத்திற்கு

ஆட்டோ டை கட்டிங்

(சிலிண்டர்) Auto Die Cutting (Cylinder)

ஃபோல்டிங்
& பின்னிங் மெஷின்

4 கலர் ஆப்செட்

(Komori Lithrone)

3 வருடம் அனுபவம் உள்ள

ஆப்ரேட்டர்கள் தேவை

மேலும் விபரங்களுக்கு

ராசி எண்டர்பிரைசஸ்

98947 69690

88708 44446

WANTED

CNC WIRECUT MACHINE OPERATOR

EDM MACHINE OPERATOR

FRESH/EXPERIENCED

SPEED SPARK

Chinnavedampatti,Coimbatore-49

98422 17060

96292 86701

WANTED

We need the following person for our company

PRODUCTION SUPERVISOR-1 Person

QA/QC ENGINEER -1 Person

Experience : 5-10 Years

Experience in Press Shop and Sheet Metal Fabrication

(Qualification: Dip., (or) B.E.,)

SALES AND MARKETING EXECUTIVE -1 Person

Experience : 5 Years (Experience in Furniture Products)

(Qualification: Any Degree)

ACCOUNTS MANAGER -1 Person

Experience : 5-10 Years (Tally), Qualification: B.Com.,

Mektron Manufacturing India Pvt.Lta

24-1, off Sathy Road, Kurumbapalayam,Coimbatore-641107

96003 60055

Email:jobs@mektronindia.com

ஆட்கள் தேவை

காங்கயத்தில் பணிபுரிய
அனுபவமுள்ள

டர்னர்
தேவை.

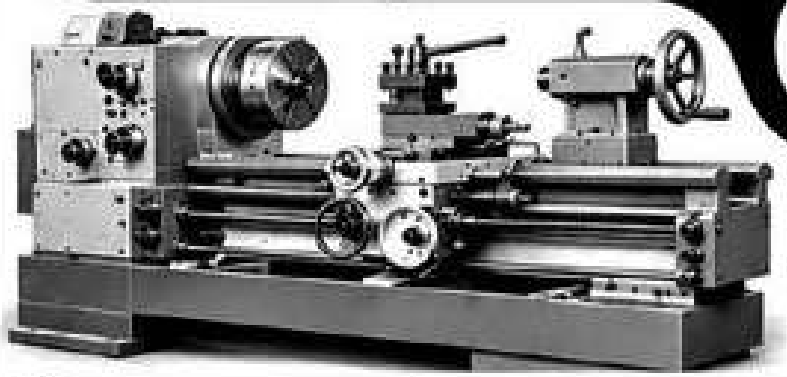

ஸ்ரீ திருமுருகன் லேத் ஒர்க்ஸ்

99427 73228

ஆட்கள் தேவை

மெஷினரி
தயாரிப்பு நிறுவனத்திற்கு



வெல்டர்

தொடர்புக்கு

93455 01499

WANTED

சின்னவேடம்பட்டியில் செயல்பட்டு வரும்

M/s AMFORYOU கம்பெனிக்கு

- TURNER-HEAVY DUTY
- MARKETING ENGINEER FOR CUTTING TOOL & OIL
- 3D DESIGN ENGINEER
- SURFACE GRINDING OPERATOR
- DRO OPERATOR
- FEMALE ACCOUNTANT
- CNC OPERATOR

96267 01234

WANTED

STRUCTURAL ENGINEER

Above 5 years experience in PEB Design - (BE/ ME) - 1 No.

PROJECT MANAGER

10 years experience in PEB Installation - (BE/ DCE) - 1 No.

SITE ENGINEER

Experience in Civil Construction - (BE/ DCE) - 5 Nos.

SITE ENGINEER

Experience in PEB Erection - (BE/ DCE) - 5 Nos.

Mail your Resume to: **hr@uniqueroof.net**

UNIQUE ROOF PRIVATE LIMITED

2/368-C, Irugur Road, Chinniampalayam, Coimbatore – 641 062.

✆ 0422 - 2627177, 2625994

WANTED

★ WANTED ★

- ✓ PURCHASE MANAGER ASSISTANT
- ✓ HOSTEL MESS PRODUCTION ASSISTANT
  (For the above two posts Computer Knowledge is a must)
- ✓ WARDEN (MALE/FEMALE)
- ✓ BAKERY PRODUCTION MASTER ASSISTANT

Qualified and Experienced persons only to

CONTACT NO: 95660 01690

WANTED

(For Garment Unit)

- **Data Entry Operator**
- **Labour**

HARROW EXPORTS

No. 80/80 Raja Veethi,
Dharapuram Road,
Tirupur-641604

99527 21240

SARDAR VALLABHBHAI PATEL INTERNATIONAL SCHOOL OF TEXTILES AND MANAGEMENT

Autonomous Institute, Ministry of Textiles, Government of India, Coimbatore - 641004.

In collaboration with Central University of Tamil Nadu (CUTN)

Confederation of Indian Textile Industry
TEXTILE SUSTAINABILITY AWARDS 2026
WINNER
Best Academic Institution for Educational Contribution to Textile & Clothing Sustainability

2026 संरचना
Product Innovation & Design Excellence
The IQTSX Edition
INNOVATE WITH SUSTAINABILITY & CIRCULARITY
RUNNER-UP
at the National Level Sustainable Textile Innovation Conclave – Sanrachna 2026

ADMISSIONS OPEN 2027-28

Shape Your Future in Textiles & Management



- CENTRAL GOVERNMENT INSTITUTE
- AICTE APPROVED & NAAC ACCREDITED
- SCHOLARSHIPS AVAILABLE
- Education Loan through PM Vidyalaxmi Portal
- INDUSTRY-READY CURRICULUM
- INTERNATIONAL STUDY TOUR

PROGRAMMES OFFERED

UG PROGRAMMES
- B.Sc. Textiles & Fashion
- B.Sc. Technical Textiles
- B.Sc. Textile & Apparel Design
- BBA Textile Business Analytics

PG PROGRAMMES (MBA)
with HR/ Marketing/ Finance Specializations
- MBA Textile Management
- MBA Apparel Management
- MBA Retail Management
- MBA Technical Textile Management
- MBA Textile Business Analytics

Apply Online for SVP Entrance Test

Last date for the receipt of application is **17th December 2026.**

SVP Entrance Test Date : 28.12.2026

www.svpistm.ac.in | 99528 87313, 70105 22482, 98438 14145 | admission@svpitm.ac.in

CVC

கார் டிரைவர் தேவை

திருப்பூரில் உள்ள

தனியார் நிறுவனத்திற்கு

50 வயதுக்கு மேற்பட்ட அனுபவமுள்ள

கார் டிரைவர் தேவை.

காலை 10 மணி முதல் மாலை 6 மணி வரை தொடர்பு கொள்ளவும்

94827 46533, 98423 28817

ஆட்கள் தேவை

மேற்பார்வையாளர்
SUPERVISOR

தகுதி :10 th ,+12, ITI,Dip or Degree

வயது : 20-30 ஆண்கள் மட்டும்

தகுதிகேற்ப நல்ல சம்பளம் வழங்கப்படும்

இரு சக்கர வாகனம் வைத்து
இருக்க வேண்டும்

SAA

முத்தூர், வெள்ளகோவில்,

மற்றும் அதனை சுற்றியுள்ள பகுதிகளில் இருந்து
வருபவர்களுக்கு முன்னுரிமை அளிக்கப்படும் .

97509 67192
90954 19991
Mail: dutchhrd@gmail.com

C.A.T. EST. 1937

CAT INTERNATIONAL-KSA

CLIENT INTERVIEW IN CHENNAI OFFICE ON 03 & 04 DEC. 2026

↓ QC INSPECTOR & SUPERVISOR ↓

PIPING		PIPELINE	WELDING (ONLY CSWIP)
E&I		ELECTRICAL	INSTRUMENT
CIVIL	RTR	COATING	TELECOM

Abroad experience in Oil & Gas

AMBE CONSULTANCY SERVICES PVT. LTD.

Mumbai: 6th Floor, Amore Building, Khar (W) Mumbai- 400052

Chennai: No 20, Pondy Bazaar, Apex Chambers, 5th Flr, T. Nagar, Chennai.

Mob: 7045013945 Email: hh2@ambecs.com

visit: www.foreignjobs.in Lic. No. B-0254/MUM/COM/1000+/5/7295/2005 (21.06.27)

SHRIRAM Finance

JOB OPPORTUNITY
(WALK IN INTERVIEW)

BUSINESS LOAN & LAP EXPERIENCE CANDIDATES PREFERABLE & FRESHER ALSO APPLY (MALE ONLY)

Vacant Areas **TIRUPPUR, ERODE, KARUR, GOBI, UDUMALAIPETTAI, PERUNDURAI, BHAVANI, AVINASHI, PALLADAM, KANGAYAM, SATHYAMANGALAM, DHARAPURAM.**

Fresher / Experience also Apply (Male Only)

(Manager / Asst.Manager / Business Executive / Junior Executive / Apprentice / Gold Loan Appraiser / Gold Loan Incharge

Qualification	:	Any Degree
Job	:	**Sales / Marketing & Collection**
Age	:	Below 35 Years

SENIOR MANAGER	:	Rs. 50,000 (10y Experience)
MANAGER	:	Rs. 40,000 (5y Experience)
MARKETING EXECUTIVE	:	Rs. 20,000
COLLECTION EXECUTIVE	:	Rs. 20,000
INCENTIVE	:	Based on Performance

Interview Date : 23.11.2026 (MONDAY) & 24.11.2026 (TUESDAY)
Interview Time : 10.00 AM to 5.00 PM

Note: Two Wheeler with License is must

BRING :

- All Education Certificates (10th, 12th, Degree Convocation, Provisional, Cumulative mark sheet, Community Certificate) ✦ 2 Recent Passprot Size Photo ✦ Driving License, Bank Account Pass Book, Voter ID, Aadhar Card (Name & DOB should be matched with 10th Mark Sheet) and Ration Card, Pan Card.
- Experienced candidates must attach previous Appointment order and Relieving order copy, UAN Front Page or UAN No.
- Experience - Financial Service Industrial Field (NBFC)

(Note: Candidate has to bring the Original Certificate and Xerox Copy for verification.) Those who are unable to attend the interview may send their Resume through E mail.

Interview Place **SHRIRAM FINANCE LTD.,**

No.5, Kurlagam Complex, Ahser nagar, Avinashi Road, Tiruppur-641603.

MAIL ID : alagumaniselvam.r@shriramfinance.in

CELL : 80721 66108 JOIN OUR WINNING TEAM

—ஆட்கள் தேவை—

திருப்பூர் நிறுவனத்திற்கு ஆண்கள் / பெண்கள் தேவை

- கம்ப்யூட்டர் ஆப்பரேட்டர் - 3 Nos
- டிஸ்பேட்ச் ஹெல்பர் - 3 Nos
- பேக்கிங் அஸிஸ்டென்ட் - 5 Nos
- செக்யூரிட்டி - 2 Nos
- டிரைவர் (இலகுரக வாகனம்) - 2 Nos

Concepts Unlimited

பல்லடம் ரோடு, திருப்பூர்

ஹாஸ்டல், மெஸ் வசதி உள்ளது

PH: 97875 64446

AAT கலை மற்றும் அறிவியல் கல்லூரி

(மகளிர்)

(* To be affiliated to Bharathiar University, Coimbatore)

நஞ்சை ஊத்துக்குளி, ஈரோடு - 638 104

WANTED

இணைப் பேராசிரியர்கள் | உதவிப் பேராசிரியர்கள்

தகுதி : M.Com | MCA | M.Sc. (கணினி அறிவியல்) | தகவல் தொழில் நுட்பம் | M.Sc.(கணிதம்), M.A. (ஆங்கிலம் / தமிழ்)

நூலகர் / உடற்கல்வி இயக்குநர் ★ (SET / NET / Ph.D. (முன்னுரிமை) ★

நிர்வாக அலுவலர் கலைக் கல்லூரியில் நிர்வாக அனுபவமுள்ளவர்கள் (ஆண்)

வரவேற்பாளர் Any Degree with Computer skills (Female)

ஆய்வக உதவியாளர் டிப்ளமோ / பட்டப் படிப்பு (ஆண் / பெண்)

கார் / பஸ் ஓட்டுநர்கள்

ஓட்டுநர் உரிமத்துடன், ஈரோடு நகர்புறம், 5 கிமீ சுற்றுவட்டாரத்திற்குள் வசிப்பவர்களுக்கு முன்னுரிமை

send Mail to : principal@alameen.ac.in | Cell : 82485 63630

பெம் ஸ்கூல் ஆஃப் எக்ஸலன்ஸ்

முதலிபாளையம் பிரிவு அருகில், காங்கேயம் ரோடு,திருப்பூர்-6.

1) டிரைவர் இன்சார்ஜ் தேவை

வாகனத் துறையில் சிறந்த அனுபவம் மற்றும்
தொழில்நுட்பத்தில் திறமையுள்ள நபர்கள் தேவை.

2) அனுபவமுள்ள டிரைவர்கள் தேவை (Heavy licence preferred)

3) செக்யூரிட்டி தேவை

தொடர்புக்கு : **80125-90933 / 80125-90934**

SAVI-26

JOB VACANCIES

1. **PACKING INCHARGE** (Male/ Female)
2. **PRODUCTION INCHARGE** 5 Yrs Exp (Male/ Female)
3. **MERCHANDISER** 5 Yrs Exp (Male/ Female)
4. **STORE ASSISTANT** 2 Yrs Exp (Female Only)
5. **FABRIC FOLLOW-UP ASSISTANT**
6. **FRESHERS** (Female Only)

VENTTURA GARMENTS

Work Location
Andipalayam, Mangalam Road
Tiruppur - 641687

Contact:
82200 43553

WANTED

CHECKING SUPERVISOR

- 02 NOS

ASST. FABRIC FOLLOW UP

- 02 NOS

QC

- 02 NOS

SRI AMUTHAM APPAREL,

KANGAYAM ROAD, TIRUPPUR.

MOB: 7373744685, 7639444685.

WANTED

— URGENT HIRING —

PRODUCTION MANAGER	3 Nos	QC	5 Nos
STORE	4 Nos	SAMPLE FOLLOW-UP	2 Nos
SAMPLE TAILOR	4 Nos	PACKING IN-CHARGE	4 Nos
KNITTING OPERATOR / FOREMAN	4 Nos	PATTERN MASTER	2 Nos
DATA ENTRY	2 Nos	ACCOUNTS	2 Nos

EXPERIENCE MUST | **HOSTEL & MESS FACILITY AVAILABLE**

LOCATION: PERUMANALLUR, TIRUPUR

CONTACT US

97894 45599 / 97900 09401 / 99525 39407

APPLY NOW | JOIN OUR GROWING TEAM

ஆட்கள் தேவை / लोगों की ज़रूरत

- **காம்பேக்டிங் ஆப்பரேட்டர் / காண்ட்ராக்டர்கள் (டியூப்ளர் / ஓபன்வித்)** - 6 நபர்கள்
  कॉम्पैक्टगि ऑपरेटर/ ठेकेदार / (ट्यूबलर/ओपन-वड्ढि)
- **ஹெல்பர்** / सहायकों (ஹிந்தி/தமிழ்) - 20 நபர்கள்
- **செக்யூரிட்டி** / सुरक्षा - 4 நபர்கள்
- **ரிவர்சிங் பிரிபரேசன் / காண்ட்ராக்டர்** - 5 நபர்கள்
  रेवेरसगि / प्रपिरेशन / कांट्रेक्टर
- **மெக்கானிக் / பிட்டர்** - 4 நபர்கள்
- **எலக்ட்ரீசியன்** - 6 நபர்கள்
- **எலக்ட்ரானிக்ஸ் - PLC /DRIVE** - 2 நபர்கள்
- **டிரைவர்** (ஹெவி லைசென்ஸ் அவசியம்) - 4 நபர்கள்

Contact : ✆ 95437-49164

SAVI/26

ஆட்கள் தேவை

- டையிங் மாஸ்டர் - 2 நபர்கள்
- அசிஸ்டென்ட் டையிங் மாஸ்டர் - 2 நபர்கள்
- லேப் இன்சார்ஜ் - 2 நபர்கள்
- லேப் அசிஸ்டென்ட் - 4 நபர்கள்

Contact : ✆ 7708005041

SAVI/26

WALK IN INTERVIEW

Pump & Valve components manufacturing Export Company Requires Following Professionals

CNC - VTL SETTER CUM OPERATOR

15 Nos (Min.3 Years & Above)

CNC - VMC SETTER CUM OPERATOR

20 Nos (Min.3 Years & Above)

QC - LINE INSPECTOR & Incharge

5 Nos (Min.3 Years & Above)

MARKETING - 5Nos FRESHERS ALSO

FRESHERS wanted:

ITI/DIPLOMA (MECH)/B.E (MECH)

FREE: Food And Accommodation

ATTRACTIVE SALARY BASED ON EXP...

Monday to Saturday from 9 am to 5 p.m

Mail:herotekindu@yahoo.co.in

9994191365, 9443310772



பிரபல கூரியர் / லாஜிஸ்டிக் நிறுவனத்திற்கு

டெலிவரி பார்ட்னர்கள்

(Delivery Partners) தேவை

Delivery Point Rate

மூலமாக மாதம் 30,000/- க்கு மேல் வருமானம் ஈட்ட

உங்கள் வசதிக்கேற்ப **பகுதி நேர / முழு நேரமாக உங்கள் பகுதியிலேயே** டெலிவரி செய்ய

கீழ்கண்ட இடங்களுக்கு தகுதியான **இருசக்கர வாகனம் வைத்துள்ள நபர்கள்** தேவை

- **உங்களுக்கு எந்த நேரத்தில் ஓய்வு கிடைக்கிறதோ அந்த நேரத்தில் டெலிவரி செய்யலாம்.**
- **ஞாயிற்றுக்கிழமைகளிலும் உங்களுக்கு விருப்பட்ட நேரத்தில் டெலிவரி செய்யலாம்.**

- சூலூர்
- கனேசபுரம்
- சரவணம்பட்டி
- ஒத்தகால்மண்டபம்
- செட்டிபாளையம்
- தொப்பம்பட்டி
- இடையர்பாளையம்
- சின்னியம்பாளையம்
- காரணம்பேட்டை
- ஒண்டிபுதூர்
- நாச்சிபாளையம்
- தொண்டாமுத்தூர்
- மஹாராணி அவென்யு
- நரசிம்மநாயக்கன்பாளையம்
- காளப்பட்டி
- விநாயகபுரம்
- பாப்பம்பட்டி
- மலுமிச்சபட்டி
- TVS நகர்
- சின்னவேடம்பட்டி

எங்கள் குழுவின் சிறந்த வழிகாட்டல் உண்டு. நேரில் அணுக தொடர்பு கொள்க :

98430 88488, 93429 25221

WANTED

EXPERIENCED IN AGRI FIELD (SPRAYERS)

- ★ **SALES / MARKETING PERSON FOR WHOLE TAMILNADU** - **2 Nos**
- ★ **SYSTEM OPERATORS - M/F** - **2 Nos (with Exp)**
- ★ **ONLINE MARKETING - M/F** - **2 Nos (with Exp)**
- ★ **SALES PERSONS - M/F** - **3 Nos (with Exp)**
- ★ **BRANCH MANAGER COMPLETE INCHARGE - M/F** - **2 Nos (with Exp)**

Contact with resume before 27-11-2026

BHUVANA ENTERPRISES

Near Main Bus Stand, Gandhipuram, Coimbatore

98422 98424 | bhuvanaenterprises@yahoo.co.in

WANTED

OFFICE ASSISTANT (MALE / FEMALE)

STORE KEEPER

டிரைவர்கள் - ஹெவி பேட்ஜ் உடன்

SHRI VENKATESHWARA HI-TECH , SARAVANAMPATTI

Ph: 73730 18301, 90039 18031

Email:venkateswarahitech@gmail.com

SAA

NACHI

WANTED

KYOCERA

- **SALES CO-ORDINATOR**
- **OFFICE ASSISTANT**

  Male / Female, any degree with Tally knowledge
- **ASSISTANT MANAGER**

  Graduates with 2 years in sales or industrial service exp.

TWO WHEELER MUST

Walk-in Interview on 23.11.26, 24.11.26 & 25.11.26 between 10 am to 12 pm with recent Passport size Photo

Location : Avarampalayam

Ct: 95666 58687 | E:asmtoolings@gmail.com

ASM® ASM Tooling Solutions Coimbatore

ஆட்கள் தேவை– செக்யூரிட்டி

Stalwart®

People Services India Limited

இந்தியாவின் முன்னணி செக்யூரிட்டி நிறுவனத்திற்கு

கோவையில்

பணிபுரிய தேவை

செக்யூரிட்டி கார்டு

8/12 Hrs

சம்பளம்:

ரூ. 22000 TO 35000

செக்யூரிட்டி ஆபிஸர்

சம்பளம்:

ரூ. 25000 TO 36000

- வயது : **25 - 50 வரை**
- வார விடுமுறையுடன்
- **ESI, P.F,** போனஸ்
- சலுகை விலை உணவு, தங்குமிடம்

கல்விசான்றுகள் மற்றும் ஆதார் கார்டு நகலுடன் நேரில் வரவும்

73581 14354
99440 39193
99440 29825
96001 08404

கிருஷ்ணசாமி நகர்,
(ஜெம் மருத்துவமனை பின்புறம்)
இராமநாதபுரம், கோவை- 641 045

ஆட்கள் தேவை–
செக்யூரிட்டி

கோவையில் உள்ள
பிரபலமான சாப்ட்வேர்
நிறுவனத்தில் தினமும்
3 ஷிப்டுடன் கூடிய
8 மணி நேர வேலைக்கு
தமிழ் மற்றும் ஆங்கிலம்
எழுத படிக்க தெரிந்த

செக்யூரிட்டி தேவை

மாத சம்பளம்:
ரூ.12000 முதல் ரூ.14000 வரை

வயது:
40 முதல் 60 வயது வரை

இடம்:
வடகோவை / ராமநாதபுரம்

தொடர்புக்கு:
99949 50057

ஆட்கள் தேவை

SS பேப்ரிகேட்டர்ஸ் நிறுவனத்திற்கு SS வேலை தெரிந்த SS பிட்டர், டெக்னீசியன் தேவை. உப்பிலி பாளையம், கோவை. 98439 74220

ஆட்கள் தேவை–
தொழிற்சாலை

சென்னை, குன்றத்தூரில்
இயங்கி வரும் MSME Co-க்கு
அனுபவம் உள்ள

HMC / VMC SETTER CUM PROGRAMMER & OPERATORS தேவை.

உணவு , தங்குமிடம் உள்ளது

8610 428 142

ஆட்கள் தேவை

கோவை மாநகரில்
பிரபல மருத்துவமனை
வளாகத்திற்குள் சுயசேவை
பிரிவில் செயல்பட்டுவரும்
சைவ உணவகத்திற்கு
கீழ்க்கண்ட ஆட்கள் தேவை

1. பில்லிங்
Full Time / Part Time

2. சூப்பர்வைசர்
Full Time / Part Time

3. பேன்ட்ரி ஸ்டால்
அயிட்டம் பில் படி எடுத்துதருபவர்கள்

தகுதிக்கேற்ப நல்ல சம்பளம் வழங்கப்படும்
தொடர்பு கொள்ளவும்
63790 92206

சாய்பாபாகாலனியில் உள்ள
பிரபல நகை கடைக்கு
ஆண், பெண்
வேலைக்கு தேவை
நகை கடையில் முன்
அனுபவம் மற்றும்
சேல்ஸ் திறமை
உள்ளவர்கள் தேவை
Salary + Incentive
96777 71916
SAA

WANTED
For an Electrical Shop

OFFICE INCHARGE
Male graduate with min. 2 years experience in Electrical Products Purchase, Counter Sales & Stock Maintenance

JUNIOR ACCOUNTANT
Female graduate with min. 1 year exp. in Tally & accounts.

ATTRACTIVE SALARY

Call for Walk-In Interview on Working Days

Ramesh Electric Company
912, Avanashi Road, Coimbatore-18
✆ 98428 32925, 98659 99981
Email:contact@rameshelectric.com

WANTED
for a leading Real Estate & Construction Company
FEMALE STAFF
Qualification :
+2 (or) Any Degree
Freshers / Experienced
Location: Periyanaickenpalayam, Veerapandipirivu, MTP Road.
88703 24884
95006 72184

WANTED URGENTLY

1. MARKETING EXECUTIVE
   Any Degree
2. QUALITY CONTROL
   DME.BE.
3. STORE IN CHARGE
   Any Degree
4. FITTER
5. WELDER
6. HELPER

Contact :
+91 94430 32704

ஆட்கள் தேவை

WANTED

MIG WELDERS

Salary : Rs. 800 -900

Accommodation & Lunch free

QUALITY INSPECTORS MACHINESHOP

SAA

M.S.K ENGG

Sidco, Coimbatore - 21

99449 73602

99449 72283

A Company in Perianaickenpalayam requires

OFFICE ASSISTANT

Should be Graduate, Should have 10 years Experience in Office Work, Should be able to use Computer.

Send Your Bio-data within 7 days to E-mail id:

millsatcbe@gmail.com

WANTED

✣ CNC GAS CUTTING OPERATOR (MALE ONLY)

Min 3 + Years of Experience

✣ ACCOUNTANT (FEMALE ONLY)

Min 2 + Years of Experience

DESIGN TECH

Chinnavedampatti

Contact:

98946 23293

கோவை R.S.PURAM - த்தில் உள்ள ஜுவல்லரி - க்கு தேவை

SALES STAFFS

பெண்கள்

- கல்வித் தகுதி : +2
- Sales-ல் அனுபவம் உள்ளவர்கள்

வேலை நேரம்:

காலை 10.30 மணி முதல்

இரவு 8 மணி வரை

நல்ல சம்பளம் வழங்கப்படும்

✆ 99942 28149

STAFF WANTED

- Office Staff (Degree/PG,Female Freshers)
- Digital Marketing Executive (Degree/PG, Experienced)
- Civil Engineer (B.Tech/B.E,Fresher/Experienced)
- Driver,Security guard
- Female Housekeeping Staff

– Immediate Joining –

VAIKUNDAM GROUP PVT.LTD.,

Kavundampalayam, Coimbatore.

94970 88577

Email:info@thevaikundam.com

WANTED

A Manufacturing Company in MANIKARAMPALAYAM, GANAPATHY,COIMBATORE

ACCOUNTS ASSISTANT

Exp : 2-3 Years

SAA

டிரைவர்

STORE HELPER

Ph: 97919 60482

E-Mail ID: hr@vvhitechhoses.in

ஆட்கள் தேவை

* சப்ளையர்ஸ் (டெலிவரி மேன்)

(ஆண்கள்)

தகுதி: 10th, +2

* சேல்ஸ்மேன்

(ஆண்கள்)

தகுதி: +2, Degree

R.S புரத்தில் உள்ள பிரபல மருந்து மொத்த வியாபார கம்பெனிக்கு

MMA

95668 38327

ஆட்கள் தேவை

ஆட்கள் தேவை

10th, +2, படித்த

ஆண்கள்

ஆபிஸ் வேலைக்கு

தேவை.

வயது: [18 to 23]

காட்டூர் பார்க் கேட் அருகில்

Contact

0422-4203338

93631 03338

WANTED

Roofing / Outdoor Tiles

@ R.S.Puram

Sr. SALES MANAGER

Exp. in field work selling Tiles / Sanitaryware / Bath Fittings.

DELIVERY SUPERVISOR

ACCOUNTS & SALES COORDINATOR (Female)

For all the above posts

2 WHEELER IS MUST

63809 70379

தேவை

கோவை, வேலாண்டிபாளையத்தில் இயங்கி வரும் சிறு தொழில் இன்ஜினியரிங் கம்பெனிக்கு

டெலிவரி

::பீல்டு வொர்க்

மற்றும் M1TR

மில்லிங் ஆபரேட்டர்

வேலைக்கு முன் அனுபவம் உள்ள ஆட்கள் தேவை. உள்ளூர் வாசிகளுக்கு முன்னுரிமை

Contact:

99409 44128

ஆட்கள் தேவை

- MS /SS பிட்டர்
- டிக்/ஆர்க் வெல்டர்
- ஹெல்பர்

கணபதி, கோவை.

Contact:

94455 20283

ஆட்கள் தேவை

கோவை சிங்காநல்லூர்

அருகில் உள்ள கம்பெனிக்கு

FITTER

(ஆண்கள்)

Qual : ITI / Diploma/ 10th Std

Salary : Rs.15000 to 25000/-

SAA

உணவு,தங்குமிடம் வழங்கப்படும்

சிங்காநல்லூர் ,கோவை.

94430 33082

Wanted Field,Backend Executive& Team Leader Fresh / Exp for Bank Loan Verification. 2 Wheeler Must. Good Salary+Inc. (Part Time also Avlble).70920 00432 /7092000424

The leading banking service provider Reqs

FIELD VERIFICATION EXECUTIVES

Locn : COIMBATORE

Two Wheeler & Smart Mobile must

DIGNITY ENTERPRISES PVT. LTD.,

9176377577

---

2 to 10 years அனுபவமிக்க

BE Civil, Diploma

இன்ஜினியர்கள் தேவை

9488555463

ecciho@eccildtd.com

ஆட்கள் தேவை

- **SALES (WOMEN / MEN)-30 K**
- **DRIVER -24 K**
- **DELIVERY PERSON - 20K**
- **MIS (BILLING)-15K**
- **GODOWN INCHARGE - 20K**

JP ASSOCIATES ASIA PACIPIC PRIVATE LIMITED

Contact:

82202 49111

77081 18880

ஆட்கள் தேவை

கோவை HP.பெட்ரோல் பம்புக்கு அனுபவமுள்ள பம்ப்ஆபரேட்டர், ஏர் பாய் ஆண்/பெண் தேவை. தங்கும் வீடு இலவசம். 9843603333

ஆட்கள் தேவை

கணபதியில் செயல்பட்டு வரும் கம்பெனிக்கு

DRO Milling & Lathe ஆப்பரேட்டர்

Exp :4 or 5yrs

SAA

94881 56635

WANTED

For a Reputed Sheet Metal Fabrication Company in Malumichampatti

- **Manager**
  (Min: 5 Years Experience)
- **Assistant Manager**
- **Production Supervisor**
- **Quality Control Supervisor**
- **Design Engineer**
- **Office Staff**
  (Experience in Excel)
- **Welders**
  Experience in Specifically Sheet Metal fabrication required: Minimum 2 years

93848 46612

MNC

COIMBATORE

ITI / DME / DEEE

FRESHERS - 50

HMC/VMC/VTL

Programmer / Operators

CNC / LATHE OPERATOR

WELDERS (TIG)- VALVE ASSEMBLY (Valve)

Experience 1 to 5 Yrs

95008 70734

98940 98584

HELPERS

10th,12th & Any Degree (PASS / FAIL)

PF / ESI / BONUS & CANTEEN / ACCOMMODATION/TRANSPORT

98424 54554

97894 35436

கோவில்பாளையம் அல்லது அரசூர் பகுதியில் ஹெல்பர் தேவை (ஆண்) தினசரி சம்பளம் தரப்படும் செல்:73973 96685

ஆட்கள் தேவை

- **CNC OPERATOR - 3 Nos** (Male / Female)
  (Fresher Can also apply)
- **WELDER** (வெல்டர்)
  - 2 Nos (Male)
  (Min 2 Years Experience in ARC Weld / MIG Weld)
- **DRO MILLING M/C OPERATOR - 2 Nos**
  (Min 3 Years Experience)
- **HELPER** (ஹெல்பர்)
  - 2 Nos (Male)

Accommodation Free

JEEVA'S INDUSTRIES & ENGINEERING SOLUTIONS

Malumichampatti, Coimbatore- 641050

Ph: 96777 90745

ஆட்கள் தேவை

குனியமுத்தூர் கம்பெனிக்கு

டிக்வெல்டர்கள்

ஹெல்பர்கள்

(ஆண்கள்)

SAA

98437 71844

98437 72844

ஹோட்டல் வேலைக்கு ஆண்/பெண் தேவை. பிரியாணி, பரோட்டா, சைனீஸ் மாஸ்ட்டர்கள், பார்சல் மற்றும் பாத்திரங்கள் கழுவுவதற்கு 91599 88890, 94433 33548.

ஆட்கள் தேவை

பொள்ளாச்சியில் உள்ள

எங்களது பெட்ரோல் பங்கில் பணிபுரிய ஆண்/பெண் ஆட்கள் தேவை.

மாத சம்பளம் 18000.

நா. மகாலிங்கம் அண்ட் கம்பெனி

98438 84931

கோவையிலுள்ள கம்பெனிக்கு டெலிவரி மென், மார்க்கெட்டிங் மென், ஒர்க்கரஸ், அக்கவுண்டன்ட் (Tally Prime) தேவை தகுதியின் அடிப்படையில் சம்பளம் 9842822310, 9443022310

வீடு ஆபிஸில் மருந்து அடிக்க (M) உங்கள் ஊரிலேயே வேலை, 2வீலர் வயது 40-குள், Sal: 25K, Telecaller (F)Sal 15K இதரபடிகள் 6385111222

ஆட்கள் தேவை

ஆட்கள் தேவை

கோவை
டவுன்ஹாலில் உள்ள

மெடிக்கல் ஷாப்பிற்கு

நல்ல அனுபவமுள்ளவர்கள் தேவை

நல்ல சம்பளம்

95006 31482

SPORTS STORE
SALES ASSISTANTS

SIDHAPUDUR
(Near Ayyappan Temple)

SARAVANAMPATTY
(Near Kumaraguru College)

அனுபவம் இல்லாதவர்களும் விண்ணப்பிக்கலாம்.

காந்திபுரம், சரவணம்பட்டி, கணபதி அருகில் வசிப்பவருக்கு முன்னுரிமை.

98421 60606

சின்னவேடம்பட்டி, வெள்ளகிணறு, சாமநாயக்கன்பாளையம், கோவில் பாளையம், செக்யூரிட்டிகள் (male) பேரூர் Housekeeping தேவை. 6384180012, 6369992950,

---

கோவையில் உள்ள கடைக்கு தவணை முறையில் பொருட்களை sales செய்வதற்கு ஆட்கள் தேவை.செல்:9677722344

WANTED

ACCOUNTS ASSISTANT (BILLING)
Female (married), Tally Knowledge, Voucher entry, File keeping

ACCOUNTS ASSISTANT/ADMIN
Female (Married), With experience in tally Bank co-ordination; Follow-ups; Accounts related

SENIOR ACCOUNTANT
Graduate Male with 7 Yrs + Exp. Knowledge in GST/IT/TDS/Tally Manage Accounts Team

STORES MANAGER
Male, with experience, Strategize, Plan Manage & Lead Stores team/department

STORES SUPERVISOR
Male, with exp/fresher, Material In/Out Operations; Co-ordinate/Maintain stores team.

STORES ASSISTANT-FEMALE
Female-Married, Fresher/With exp. Manage fittings division stores

SALES ASSISTANT
Male/Female married; Experienced preferred/ freshers also can apply

CUSTOMER RELATIONS MANAGER
Male/Female (M) – Handle Sales/Operations, Maintain Customer Relations, Organize dispatches. Exp/Freshers

டிரைவர் தேவை
EICHER-4 TYRE/DOST/407 போன்ற லோடு வண்டி ஓட்டுவதற்கு

Walk - in for Interview
நேர்காணலுக்கு நேரடியாக வரவும்
10AM – 2PM & 5PM - 7PM

WILSON STEEL SUPPLIERS
195, Patel Road, Ram Nagar, Coimbatore - 9
87540 10484 / 2232332

Wanted- 1.Delivery Boy-2, 2.Driver Tata Ace-1, 3.Marketing Executives-1, 4.Female telecallers/ office assistant Podanur, K.V Palayam,Coimbatore. 8300497971

PRIDE ENTERPRISES
SINGANALLUR

SERVICE ENGINEER
CCTV Service Engineer & WATER PURIFIER Technician with good experience

FEMALE STAFF
Experienced or Fresher with Basic Computer Knowledge

Contact : **9715884888**

சின்னியம்பாளையம் பகுதியில் உள்ள பார்சல் புக்கிங் ஆபிஸிற்கு படித்த கம்ப்யூட்டர் தெரிந்த பகுதி நேர வேலைக்கு ஆட்கள் தேவை. நல்ல சம்பளம். 9842210003.

சென்னை பைக் மெக்கானிக் உணவு தங்குமிடம் 20,000/- 9962920724

WANTED

Executives
(M/F)
(Digital Marketing)

Sales Executives
5 years experience

Service Technicians
3 years experience

Sales Coordinators

Send your bio data to Whatsapp Nos

98422 30194
98425 66344

Or to Mail: goodsunindia@gmail.com

ஆட்கள் தேவை

திருச்சியில் உள்ள எங்களது நிறுவனத்திற்கு

வாட்ச்மேன்/ தோட்டவேலை
மற்றும் **கால்நடை பராமரிப்பு**
வேலைகளுக்கு
குடும்பத்துடன் தங்கி
பணிபுரிய ஆட்கள் தேவை.

தொடர்புக்கு:

ஸ்ரீ சத்யா பிளைவுட்ஸ்
80-B, மதுரை ரோடு, திருச்சி-620008.
98424-42728
82708-42728

ஆட்கள் தேவை

WANTED

MARKETING EXECUTIVES

10 Nos , Qua : Any Degree

Exp in Tiles Field & Sanitary wares

Fresher can also apply

SHOW ROOM SALES PERSON

10 Nos

10 Nos , Qua : Any Degree with min 2 to 5 Yr Exp in Tiles Fields

KK.TRADERS

VELLAKINAR PERIVU

88708 68595 SAA

WANTED

- OFFICE ADMIN
- 3D DESIGNER (Solid works)
- VMC PROGRAMMER
- FOUNDRY PATTERN MAKER
- HELPER

SALARY BASED ON EXPERIENCE

TOOL AND DIE COMPANY

Pappampattipirivu, Coimbatore.

91592 86705
63833 07275

CHEMICAL IND. NEEDS

Chennai & Coimbatore

- Lab chemist
- Tally Accountant
- Mktg Executive
- Van Driver (Bolero)

Salary 20 – 25K.

9361015706 / 9790634335

We are looking for Trainer cum Ad min Manager for providing compu ter training at The Madras Regi ment, Wellington. Call 8433968767

ஆட்கள் தேவை

கோவை R.S.புரம் அக்கவுண்ட்ஸ் வேலைக்கு

பெண் உதவியாளர் தேவை.

அனுபவம் மற்றும்

அனுபவமில்லாதவர்கள் அனுகலாம்.

கணினி அறிவு அவசியம்.

88257 51851
63834 93653

Electricians Wanted for Granite Factory Bangalore. House food Available. WhatsApp: 7760984249

சென்னையில் தங்கி, தங்காமல், சமையல், மேல்வேலை, குழந்தை, முதியோர் கவனிக்க. 90430 40552

ஆட்கள் தேவை

கோவை, கிரே டவுனில் இயங்கிவரும் எங்களது கடைக்கு

விற்பனை பிரிவு,

அலுவலக வேலைக்கு

ஆண்கள்,பெண்கள் தேவை.

கல்வித்தகுதி: **எழுத, படிக்க தெரிந்திருக்க வேண்டும்**

வயது: **18 to 40 வரை**

தகுதிக்கேற்ப நல்ல சம்பளம் வழங்கப்படும்

Contact:

Sakthi Enterprises

43/4, Grey Town, Srikant Extn, Coimbatore-18

Cell: **97919 01302**
97919 01304

email: **sakthienterprise2020@gmail.com**

குனியமுத்தூர் (Ladies Hostel)



பெண்கள் விடுதிக்கு

பெண் வார்டன் தேவை.

(24x7 தங்கும் வசதி உள்ளது.)

CKNB-

தொடர்புக்கு :

90927-95761,
63830-15124

WANTED

- **PRODUCTION ENGINEER - 1 No**
- **QUALITY ENGINEER - 1 No**

D.M.E/B.E-MECH. 2 to 5 Yrs Experience

- **ACCOUNTANT - 1 No** (TALLY MUST)

SALARY:SI-NO 1 to 3 = Rs.20,000 to Rs.25,000/-

BRONCO METALS P LTD

156 MALUMACHAMPATTI, Cbe-50.

e-mail:engineering@broncometals.com

99408 29954

பெரிய கடை வீதியில் உள்ள நகை கடைக்கு +2, அதற்கு மேல் படித்த பெண் உதவியாளர் தேவை. 7397393566

கோவையில் உள்ள எங்கள் நிறுவனத்திற்கு செக்யூரிட்டி வயது (25 -55) லேடிஸ் ஷவுஸ் கீப்பிங், எலட்ரிகள், பிளம்பிங், கார்டன் வேலை தெரிந்தவர்கள் தேவை, லேடிஸ் சூப்பர்வைசர் தேவை. இடம்: இராமநாதபுரம், நவந்தியா, R.S.புரம்.கிரில் வேலை தெரிந்த வெல்டர்கள் தேவை. இடம்: காமாட்சிபுரம் LND பைபாஸ். செல் : 98432 31062, 86104 60347.

Leather Company க்கு Supervisor தேவை. +2, B.com,B.Sc தங்குமிடம் உணவு இலவசம். Ct: 9940135251

ஆட்கள் தேவை

ஆட்கள் தேவை

கோவை ராம்நகரில் உள்ள

பார்மா

டிஸ்ட்ரிபியூட்டருக்கு

டெலிவரி Executives தேவை

கல்வித்தகுதி : 10ம் வகுப்பு

தொடர்புக்கு

82200 16670

ஹெல்பர்கள், வெல்டர்கள் தேவை தினசரி1000.தங்குமிடம் சென்னை, ஸ்ரீபெரும்புதூர் Ct: 8190086028

CNC / VMC ஆபரேட்டர்கள் தேவை

அனுபவம் உள்ளவர்கள் மற்றும் அனுபவம் இல்லாதவர்கள் இருவரும் தேவை.

சம்பளம் : 8 மணி நேர ஷிப்டுக்கு 500 - 520 + OT சம்பளம்.

இலவச பேச்சுலர் அறை மற்றும் கேன்டின் வசதி உண்டு

SMS GEARS
Vinayagapuram,
Vilankuruchi Road,
Coimbatore-641036

SMS GEARS

தொடர்புக்கு:

74187 00660
74186 00770
73589 82632

சென்னை சிவா இட்லிமாவுCOக்கு சேல்ஸ் மேன் தேவை. சம்பளம் Rs.30,000. தங்குமிடம்+ உணவு54, jawaharSt.,Kolathur. 8668100324

நந்தினி காஸ்டிங்ஸ்
கோயம்புத்தூர்

ஃபர்னஸ் ஆபரேட்டர், மெஷின் ஆபரேட்டர் மற்றும் ஃபவுண்ட்ரி தொழிலாளர்கள் தேவை.

Ph: 87541 86983

Chennai,Royapuram Medical Items Delivery, Field Work, Sal-20,000 Room Free Contact:9884149695

ஆட்கள் தேவை

கோவை டவுன்ஹாலில் உள்ள

பர்னிச்சர் ஷோரூமிற்கு

கம்ப்யூட்டர் பில் செய்ய Tally

அனுபவமுள்ளவர்கள் தேவை

நல்ல சம்பளம்

97918 56936

Required VMC Setter cum Operators, CAM Programmers, Die polisher @ Thirumudivakkam Chennai. Contact: 9566219452

WANTED

A Reputed Garments Manufacturing Company Situated at Singanallur requires

OFFICE STAFFS (Male & Female)
PACKING SUPERVISOR (Male)
STORE KEEPER (Male & Female)
TAILORS (Male & Female)
CHECKERS (Female)
OFFICE ASSISTANT (Male)
HELPERS (Male & Female)

Qual.: +2 & Above, Freshers also can Apply
accounts@studio59.in
Walking Time: 10 AM to 4 PM

Studio59
33, Brindhavan Colony, 2nd Street, Uppilipalayam, CBE - 15.
96009 10310
0422-2578811/22/33

WANTED

For a manufacturing company

CNC / VMC OPERATORS & SETTERS
PRODUCTION SUPERVISORS
(Experienced in Conventional / CNC- VMC)
QC INSPECTORS / TRAINEE

BE / DME / ITI /10th / 12th
Fresher or Experienced
Accommodation Available

AUTOLINES
Vadavalli - Kanuvai Road,
Kasthurinaickenpalayam
Coimbatore - 641041

93631 15674
93843 93674

+2, Degree படித்த பெண்கள் அலுவலக வேலை, Male Sales Rep மற்றும் சப்ளை செய்ய ஆண்கள் தேவை. மருதமலை மெடிக்கல் ஏஜென்சிஸ், 114, 7-வது வீதி தொடர்ச்சி, 100 அடி ரோடு, காந்தி புரம், கோவை. Ct: 98948 15469.

GREAT OPPORTUNITY TO EARN

JOB / BUSINESS OPPORTUNITY

ADVANTAGES

- A life-changing opportunity for housewives to work at their convenience
- Opportunity to earn like never before for Retired Officials

Be Your Own Boss
Unlimited Income
Zero Investment
International Recognitions

86800-21956

-CKNB-

ஓர்க் ஷாப்புக்கு வேலை செய்ய வண்டி மெக்கானிக் தேவை. Contact 90807 77612

ஆட்கள் தேவை– அலுவலகம்

சென்னையில் கட்டுமான நிறுவனத் -திற்கு 30 வயதுக்குள் Fresh / Exp. சைட் சூப்பர்வைசர் / அக்கவுண்- டன்ட் 2 வீலர் லைசன்ஸ் உடன் தேவை. தங்குமிடம் Free. Salary : 18,000 - 30,000 வரை. 9600007777

ஆட்கள் தேவை–
கூரியர்

தி புரொபஷனல்
கூரியர்ஸ்

கோவையில் அந்தந்த பகுதியிலேயே வேலை செய்ய எழுதப் படிக்கத் தெரிந்தவர்கள் தேவை

முழு நேர
அலுவலக வேலை

பெண்கள் மட்டும்

காலை: 9 - 6

Computer knowledge is must

ரூ.17,500/-

பகுதி நேர
அலுவலக வேலை

ஆண்கள் / பெண்கள்

காலை: 6 - 10

ரூ.10,000/-

+ காலை உணவு

ஆதார் நகல், போட்டோவுடன்

நேரில் அணுகவும்

தலைமை அலுவலகம்

56/2, சுங்கம் பை-பாஸ் ரோடு,

சுங்கம், கோவை-45

98430 88488

93429 25221

வேலை வாய்ப்பு

www.RombaEasy.com ல் கோவையில் உள்ள ஆயிரக்கணக்கான வேலை வாய்ப்பு தகவல்கள் அனைவருக்கும் இலவசமாக தெரிவிக்கப்படுகிறது. Ct: 7598321444

ஆட்கள் தேவை– செக்யூரிட்டி

மீளமேடு செக்யூரிட்டிகார்டு தேவை சம்பளம் 23,500/- 8மணி நேரம், 10-பாஸ், வயது 45க்குள். 90878 18008

ஆட்கள் தேவை– ஹோட்டல்

கேரளா எர்ணாகுளம் மாவட்டத்தில் உள்ள ஓட்டலுக்கு கம்ப்யூட்டர் தெரிந்த ஸ்டோர் கீப்பர் தேவை. சம்பளம் ரூ.30,000/- தங்குமிடம், உணவு உண்டு. செல் : 95623 62626, 97784 44068.

ஆட்கள் தேவை–
டிரைவர்

ஓட்டுவதற்கு பேட்ஜ் / லைசென்ஸ்
உள்ள அனுபவம் உள்ள டிரைவர்கள்
தேவை.சம்பளம் ரூ1000/நாள்+ ட்ரிப்
பேட்டா+தங்கும்இடம்+இதரசலுகை
ரெக்கவரி ஓட்டுனர்கள் முதல்
உரிமை Ct:9843110433/ 9843310433

ஆட்கள் தேவை– மருத்துவமனை

தனியார் மருத்துவமனைக்கு Nurse தேவை (B.Sc, DGNM, ANM) வெளிநாடு வாய்ப்புகள்9840474924

ஆட்கள் தேவை–
மார்க்கெட்டிங்

Wanted Field Sales Executives
(Male only) Salary: 20K+5K=25K
Whatsapp CV to : 6381660137

ஆட்கள் தேவை–டிரைவர்

சென்னையில் பிரபல லாஜிஸ்டிக் கம்பெனிக்குEicher Container லாரி ஓட்ட டிரைவர் தேவை 8681976889

ஆட்கள் தேவை

ஆட்கள் தேவை

போத்தனூர் (Zion School) அருகில்
உள்ள லே அவுட் சைட்
(Eden Gardens) பார்த்துக்கொள்ள

**வாட்ச்மேன் மற்றும்
விற்பனையாளர்
(பெண்) தேவை.**

தொடர்புக்கு:

90035 84644

WANTED

A Coimbatore based leading Automobile division requires

SALES CONSULTANT

SENIOR SALES CONSULTANT

(Experienced / Fresher)
Any Degree / Diploma with experience in any marketing field. Freshers can also apply.
Age below 30.

Salary is NOT a constraint for the right candidate

hrautomobilesdivision@gmail.com

82206 10108
96009 52043

வேலைக்கு ஆட்கள் தேவை (Wanted)
FABRICATOR, WELDER & HELPER

பேப்ரிகேட்டர் Fabricator (ফ্যাব্রিকেটর)
வெல்டர் Welder (ওয়েল্ডার)
ஹெல்ப்பர் Helper (হেল্পার)

Cell: 7010545663 , 6381570591
SRI SAI BABA KITCHEN EQUIPMENT, COIMBATORE, GANAPATHY

ஆட்கள் தேவை

துணிகளை அயர்னிங்
IRONING
செய்யும் பணிக்கு அனுபவமுள்ள
ஆண் | பெண்
பணியாளர்கள் தேவை

சம்பளம்: ₹20,000 - ₹25,000

பணியிடம்: வடவள்ளி, கோயம்புத்தூர்

93459 02362

WANTED

A/C & WASHING MACHINE TECHNICIAN WANTED IN

Gandhipuram, Coimbatore.

99444 17184
90430 17184

ஆட்கள் தேவை– டிரைவர்

சென்னை தமிழகம் முழுவதும் Tata Yodha ACவாகனம் ஓட்ட அனுபவம் வாய்ந்த டிரைவர்கள் உடனடியாக தேவை.சம்பளம் 12 Hour Rs.24,500 Extra HourRs.100 Contact Immediately. 9345180880, 9884183147.

R.S புரத்திலுள்ள
ஓட்டுநர் பயிற்சி பள்ளிக்கு
டிரைவர் தேவை
வயது 25 to 48
salary : 25,000
(Sunday Holiday)
328,D.B.Road,R.S Puram, Cbe-2.
80122 44411

டிரைவர் தேவை
சூலூரில்
TATA ACE
பால்வண்டி ஓட்டுவதற்கு
டிரைவர்கள் தேவை.
உணவு தங்குமிடம் உண்டு.
98439 57571

ஓட்டுநர் தேவை
கோயமுத்தூர் *மற்றும்*
அதன் சுற்றுவட்டாரப்
பகுதிகளில் உள்ள வீட்டிற்கு,
அனுபவம் வாய்ந்த
தனிப்பட்ட கார் ஓட்டுநர்
தேவை.
சம்பளம்:ரூ.15,000
நல்ல அனுபவம் உள்ள
ஓட்டுநர் & பொறுப்புணர்வு
மற்றும் நன்னடத்தை அவசியம்.
94431 09897

ஆட்கள் தேவை– டெய்லரிங்

தி.நகர் பிரபலமாக இயங்கும் தையல் கடைக்கு பேன்ட், சர்ட், ஜாக்கெட் சுடிதார் தைக்க டைலர் கட்டிங் மாஸ்டர் தேவை தங்குமிடம் இலவசம் :9840467573

பெண் ஸ்கிரின் டெய்லர் பெண் ஹெல்பர்கள் தேவை. கோவை. 8825976733, 8903485800

ஆட்கள் தேவை– தொழிற்சாலை

Urgent requirement of CNC Operators with two years of experience for a Rubber Products Manufacturing Company in Thrissur, Kerala.
Mob : 7012335149.
Email : hr@vajrarubber.com.

Wanted Turner, VMC Optrs., Exp. VMC Progr., Plono Milling Optrs.,B.Com, M.Com & Any Deg. Fresher. Rooms & Food Free 9940116288 Chennai, Ambattur

---

ஆட்கள் தேவை–
கடை

அன்னை ஸ்டோர்ஸ் மளிகை கடை
க்கு தங்கி பணிபுரியும் கம்ப்யூட்டர்
தெரிந்த Accountant தேவை. வயது
35க்குள். சென்னை ct: 9884074040

சென்னையில் உள்ள மளிகை
கடைக்கு அனுபவம் உள்ள
ஆட்கள் தேவை.Ct : 88258 54076

ஆட்கள் தேவை– வீட்டு வேலை

வயதான முதியோர்களை வீட்டுடன் தங்கி கவனிக்க ANM, GNM, B.Sc Diploma Nursing ஆட்கள் தேவை. 8098199199, 9994814747

தங்கி, தங்காமல் உடனே தேவை. சம்பளம்:20000 to 25000. சமையல், குழந்தை நோயாளிகள் பார்க்க. No. 5, பொன்னியம்மன் கோயில் தெரு சாலிகிராமம் சென்னை.சுமாட்பஜார் எதிரில். 95512 51670, 95512 51669

சென்னை மகளிர் விடுதியில் தங்கி ஹவுஸ்கீப்பிங் செய்ய 4 பெண்கள் தேவை. தங்கும் இடம் + உணவு இலவசம்.Age: 20. Ct: 8883668666.

ANM, GNM, B.Sc., படித்த நர்ஸ்கள் ஹோம் நர்ஸ் தேவையா சக்தி ஹோம் நர்சிங் சர்வீஸ், கோவை. (வேலைக்கு நர்ஸ்கள் தேவை).99527 95188, 9952666495

ஆயா, நர்ஸ், சமையல், வீட்டுடன் தங்கும் பெண்கள் தேவை. 20,000-30,000. ஸ்ரீமதி, கோயம்புத்தூர்-4. செல்: 99948 88885, 73737 77028.

ஆண்/ பெண் சென்னையில் வீட்டு மேல் வேலைக்கு உடனடியாக தேவை 9884057701 / 9176662888

ஆட்கள் தேவை– செக்யூரிட்டி

கோவை சரவணம்பட்டி, விளாங் குறிச்சி, கீரணத்தம், கோவில் பாளையம், கணபதி, காளப்பட்டி செக்யூரிட்டி தேவை. 9944474417.

ISA
PROTECTION
1988

இண்டஸ்டிரியல் செக்யூரிட்டி ஏஜென்சி

ஆட்கள் தேவை

பணியிடம்

அன்னூர் - கோவில்பாளையம்

கருமத்தம்பட்டி
காளப்பட்டி
வேடப்பட்டி

சம்பளம்
18,000 to 23,000

உணவு, தங்குவதற்கு இடவசதி சலுகை விலையில் ஏற்பாடு செய்து தரப்படும்.

94437 39502
63837 84415

சரவணபட்டி, இராமநாதபுரம், அன்னூர், Hopes பகுதியில் பணிபுரிய செக்யூரிட்டி ஆட்கள் தேவை. 7558121213, 8807179279

செக்யூரிட்டி வேலைக்கு
ஆட்கள் தேவை

படிப்பு: 10th
வயது: 50 to 55
இடம்:– சிங்காநல்லூர் காந்திபுரம்.

எட்டிமடை

சம்பளம்:
15000 முதல் 20,000
ESI + PF மற்றும்
இதர சலுகைகள்

92087 92089

P4S செக்யூரிட்டி சர்வீசஸ்

170, அங்கண்ணன் லே-அவுட், ஓலம்பஸ், இராமநாதபுரம், கோவை.

பணியிடம்: கோவை
தண்ணீர் பந்தல், காளப்பட்டி
செக்யூரிட்டி கார்டுகள்
சம்பளம் ரூ. 16,000-17,000

பொள்ளாச்சி
சம்பளம் ரூ. 15,000
படிப்பு: 10th

97919 01712
97919 01713

செக்யூரிட்டி கார்டு தேவை

இடம் : கணபதி R.S புரம், சிங்காநல்லூர், சரவணம்பட்டி

சம்பளம் Rs.17,000 முதல்.

தங்கும் வசதி இலவசம்.

அனுபவமுள்ள
FIELD OFFICERS தேவை
89258 74878, 89258 74876

சென்னையில் Security Co-க்கு ASO,Guard தேவை.Sal:ரூ.19000 - 24,000. தங்குமிடம், உணவு உண்டு Contact: 8939829154/55/53/65.

கோவையில் உள்ள பிரபல செக்யூரிட்டி நிறுவனத்திற்கு
அனுபவம் உள்ள ஆட்கள்
கோவை முழுவதும் தேவை

மார்க்கெட்டிங் மேனேஜர்
ஆபரேஷன் மேனேஜர்
பீல்ட் ஆபீசர்
செக்யூரிட்டி கார்டுகள்
லேடி செக்யூரிட்டி கார்டுகள்

சம்பளம் தகுதிக்கு ஏற்ப வழங்கப்படும்

98420 73087
90953 25252

FO/ASO/SG தேவை. சென்னை & புறநகர். Sal. Rs.17000 to 28000/- Ct : 9944337645, 8754499060

ஆட்கள் தேவை

குழந்தைகள் இல்லத்தில் வேலை செய்ய Telecallers, (F), MSW M/F, வெல்டர், ஹவுஸ்கீப்பிங்(F), டிரைவர், செக்யூரிட்டி M/F, தேவை. கூடுவாஞ்சேரி, சென்னை.7397 444 321

WANTED

CNC OPERATOR cum SETTER

VMC OPERATOR cum SETTER

MARKETING EXECUTIVE

STORE HELPER

CLEANING WORKERS

(Male or Female)

-CKNB-

SF No. 36/3, Prime Estates,
Athipalayam Road,
Periyanaickenpalayam Village,
Coimbatore - 641020.

90873 32255
78457 98091

பெண்கள் தேவை

கோவை லட்சுமி மில் அவினாசி ரோடு அருகில் உள்ள

ஆட்டோ மொபைல் எலக்ட்ரிக்கல் கம்பெனிக்கு

அசெம்பளி மற்றும் கிளீனிங் வேலை செய்ய அணுகவும்.

93632 21417

WANTED

MANAGER

ACCOUNTANT
(GST Knowledge)

COLLECTION BOY - CHIT

OFFICE STAFF
M / F - Any Degree

COIMBATORE KALPANA CHIT FUNDS
Kavundampalayam,
Coimbatore 641030.

Email : rntltd@gmail.com

98943 11131

WANTED

BENZRO
LUBRICANTS
COIMBATORE

- **MARKETING EXECUTIVES-MALE** (4 NOS.)
- **TELE CALLING EXECUTIVES-FEMALE** (4 NOS.)

FRESHER/EXPERIENCE

- **GOOD COMMUNICATION SKILLS**

9962223313, 9790392902

Wanted Electrical Site Supervisor, Electrician & Electrical marketing @ Coimbatore and Chennai Call: 9600204358/7806803159

WANTED

1.Admin Manager
2.Enterpreneur
3.House Wife
4.Retired Peoples

Age 30 to 60
Leading MNC Company
Salary 20k to 30k

70923 23987, 86789 27903

ஹோஸ் காலர் மேனுஃபாக்சரிங் கம்பெனிக்கு பொருட்களை விற்பனை செய்ய விற்பனை யாளர்கள் & டீலர்கள் தேவை. 98439 74220

ஆட்கள் தேவை

பொள்ளாச்சியில் உள்ள கம்பெனிக்கு தேவை

MACHINE OPERATOR
மெஷின் ஆப்பரேட்டர்

HELPER (ஹெல்பர்)

HEAVY DRIVER
(ஹெவி டிரைவர்)

Contact
96002 00511

கோவை, சிட்ரா, ஏர்போர்ட் பகுதியில் ஐடி ஆபீஸ் கிளீனிங் பணிக்கு பெண்கள் தேவை. நல்ல சம்பளம். CELL : 7708022300

கணபதி, பாரதிநகரில் உள்ள கம்பெனிக்கு கணபதி, விளாங்குறிச்சி,விநாயகபுரம், காந்தி மாநகர் பகுதி டிகிரி, பிளஸ் 2 படித்த பெண்கள் வேலைக்கு தேவை. 9894454665.

Supervisor Wanted for Apartment @ RS Puram, Coimbatore.
Call: 94435 06793

ஆட்கள் தேவை– சமையல்

கோவையில் தங்கி / தங்காமல் சமையல்,நோயாளி,குழந்தை கவனிக்க ஆட்கள் தேவை. 90430 83595

சென்னையில் 2 நபருக்கு தங்கி சமையல் செய்ய முஸ்லிம் பெண் 50 வயதுக்குள் தேவை. மிக நல்ல சம்பளம்.: 8148084882 / 9940314887

ஆட்கள் தேவை

ராஜ வீதியில் உள்ள கடைக்கு +2, Degree படித்த ஆண்/ பெண் Sales வேலைக்கு தேவை. 9944842222.

ஆட்கள் தேவை

கோயமுத்தூரில் இயங்கிவரும் பிரபல பைப் கடைக்கு பைப் ஏற்றி, இறக்க

லோடு மேன்,

சரக்கு எடுத்து கொடுக்க ஆட்கள் தேவை.

வயது: 25 to 40- க்குள்

நல்ல சம்பளம்.

தங்கும் இடம் இலவசம்.

2 வீலர் லைசன்ஸ் உள்ளவர்களுக்கு முன்னுரிமை

95668 53646
85258 92837

·Wanted office Staff (Male/Female).
Contact: 99432 11105, 99524-24920

சென்னை: வெல்டர்,எலக்ட்ரீசியன், டிரைவர், ஹெல்பர் உணவு, இடம் இலவசம். Ph: 70949 33025

WANTED

AGRICULTURAL SUPERVISOR

Minimum 5 years of experience in Farm/Plantation Management/ Agricultural Operations/ Landscaping activities.

Qualification
B.Sc. Agriculture/
B.Sc. Horticulture

Food & Accomodation will be provided

9789920470
9942169416

WANTED

TIG/MIG WELDER
HELPER
TELECALLER

Chinnavedapatty Cbe-49.

97905 60603
63821 19411

WANTED

FEMALE BILLING ASST.

For Billing Work
Experienced or Freshers
+2 or Degree
Preferable from Koundampalayam
Cheran Nagar / GN Mill
Send your resume by What's App

Mob: 95009 16566

Our Office located in
Cheran Nagar, Coimbatore

சென்னையில் உள்ள Multi Color Web-Offset-க்கு Operator & Helpers தேவை. Contact: 9941696342

ஆட்கள் தேவை

கோவை, நல்லாம்பாளையத்தில் உள்ள கேஸ் பைப்லைன் நிறுவனத்திற்கு

பைப்லைன் சைட் சூப்பர்வைசர், ரெஃப்ஜிரேட்டர் சர்வீஸ் இன்ஜினியர்கள் மற்றும்

MARKETING EXECUTIVE
(ஆண்/பெண்) தேவை

திறமைக்கேற்ற நல்ல சம்பளம்

93444 55102
72000 55102
93444 55109

WANTED

GLASS SHOP

DRIVER
Salary - 20,000/-

OFFICE BOY
Salary - 15,000/- (9.30am - 8.30pm)
Poo Market, Coimbatore.

94882 40000

வாஷிங் பவுடர் வேனில் சென்று விற்க ஆ/பெ தேவை. தினசரி 800 to 1600. All Free. 28, சிங்காநல்லூர், கோயம்புத்தூர். செல்: 81227 21082, 84384 82020.

சமையல்காரர் தேவை

கோவை சரவணம்பட்டியில் உள்ள வீட்டில் தங்கி சமையல் வேலை செய்ய 40 வயதிற்கு மேற்பட்ட அனுபவம் உள்ள பெண்கள் தேவை.

96552 98080

சென்னையில் தங்கி வேலை செய்ய வயதான முதியவரை பார்த்துக் கொள்ள 45வயது பெண்மணி தேவை. சம்பளம் 17,000 தங்குமிடம் உணவு உண்டு. Ph: 73583 12465

ஆட்கள் தேவை– டிரைவர்

கோவையில்
வேலை செய்ய
தி புரொபஷனல் கூரியர்ஸ்
பேட்ச் & ஹெவி டிரைவர்கள்
ரூ.25,000/-
லைட் & EV டிரைவர்கள்
ரூ.20,000/-
பகுதி நேர (காலை/மாலை) டிரைவர்களும் தேவை
ஒரிஜினல் லைசென்ஸ், ஆதார் நகல் போட்டோவுடன் **நேரில் அணுகவும்**
தங்கும் வசதி, காலை+இரவு உணவு
தலைமை அலுவலகம்
56/2, சுங்கம் பை-பாஸ் ரோடு,
சுங்கம், கோவை-45
93429 25221
98430 88488

ஓட்டுநர் தேவை
(கனரக & இலகுரக வாகனம் ஓட்டுநர் உரிமம்)
(கிறிஸ்தவர்களுக்கு முன்னுரிமை)
Light & Heavy Vehicle with Badge
(வயது 65க்குள்)
Cell: **9497114320**
காலை 10 மணி முதல்
மாலை 4 மணி வரை
(ஞாயிறு தவிர்க்கவும்)

டிரைவர்கள் தேவை
CRYSTA, DZIRE
ஓட்ட டூரிஸ்ட் டிரைவர்கள் தேவை.
நல்ல சம்பளம் + Bata
PSV STAFF BUS
ஓட்டுநர் தேவை
தங்கும் இடம் உண்டு,
இடம்: பீளமேடு, கோவை.
93621 18233
98430 26727

6 வீல் - 22 அடி ஒப்பன் பென்ஸ் வண்டி

ஆந்திரா, கர்நாடகா, தமிழ்நாடு 3 மாநிலங்கள் லைன் ஓட்ட
டிரைவர்கள் தேவை.
சம்பளம் ₹45 - ₹50 ஆயிரம் வரை.
ஒரிஜினல் லைசென்ஸ் உடன் வரவும்.
அணுகவும் :
94436-13000
99808-65895
லைன் ஓட்டிய அனுபவமுள்ளவர்கள் பொழுது போக்கிற்காக அழைக்க வேண்டாம். விருப்பம் உள்ளவர்கள் மட்டும் அழைக்கவும்.

டிரைவர் தேவை
கோவை, R.S.புரத்தில்
அனைத்து வகையான
பெர்சனல் கார்கள்
ஓட்ட நன்கு அனுபவமுள்ள கார் டிரைவர் தேவை
வயது: 40 to 50 years
R.S.புரம், பேரூர், தொண்டாமுத்தூர்அருகில் உள்ளவர்களுக்கு முன்னுரிமை வழங்கப்படும்.
99946 44544

கோவை காந்திபுரத்தில் உள்ள டூரிஸ்ட் ட்ராவல்ஸ் நிறுவனத்திற்கு கார் டிரைவர்கள் தேவை. 9443033403, 8608653723

டிரைவர்கள் தேவை
திருப்பூர் மாவட்டம், அவிநாசியில் இயங்கிவரும்
சக்தி முருகன் குழும நிறுவனங்களுக்கு லாரி டிரைவர்கள்
தேவை
96006 77707
93646 37000

கனரக வாகன லைசென்சுடன் பஸ் ஓட்ட 150டிரைவர்கள் சென்னைக்கு உணவு, த.இடம் உண்டு9500552611

கோவையில் ரெட் டாக்ஸி ஓட்டுவதற்கு டிரைவர்கள் தேவை. சம்பளம் - 27000 முதல் 30000 வரை. செல்:89036 85117.

கல்லூரி பேருந்து ஓட்ட டிரைவர்கள் தேவை. துடியலூர், சேரன் மாநகர், சித்ரா, ESI - ஹோப்ஸ் காலேஜ், ஒண்டிப்புதூர், ஆலாந்துறை, NGGO காலனி, மேட்டுப்பாளையம், அன்னூர், அவிநாசி பாளையம், அவினாசி, திருப்பூர், பெருமாநல்லூர், மங்கலம் - கணியாம்பூண்டி.PH: 97915 06777

ஆட்கள் தேவை
எலக்ட்ரிஷியன்

எலக்ட்ரீஷியன் & ஹெல்பர் தேவை.
10th, +2, ITI, Dip, Exp. 2years. ESI
தங்குமிடம் இலவசம். 9445106408.

Req. எலக்ட்ரிசியன்கள், எல்பர்கள்.
கோவை, பொள்ளாச்சி. தங்குமிடம்
இலவசம். 7395953388/7358585267

ஆட்கள் தேவை

சைட்டில் தங்கி வேலை செய்ய Exp Civil Dip / Deg Engineer தேவை. Salary 25K-35K. Ph: 6379586167

1.BDM Salary:25000. 2.Field Collection Executive Rs.22000 3.Admin Manager Rs.30000 Job Location : Coimbatore Sindu Building Equipments Limited S/F 236/3, Orattukuppai village palla dam Road, Chettipalayam, Coim batore-641201. Cont. 8939809869 hrsinduenterprises@gmail.com

---

Maintenance Electrical BE, DEEE ITI. Age:below 35yrs. Good salary Ct: 9841298762 - Chennai

---

சென்னை பேக்கரி கம்பெனிக்கு பேக்கரி Chef, மாஸ்டர் மற்றும் பேக்கரி ஹெல்பர் தேவை. தங்கும் இடம் உணவு உண்டு. 9043063855

சென்னை பேக்கரி கம்பெனிக்கு வேலைக்கு ஹெல்பர்கள் தேவை. உணவு, தங்குமிடம். Ct 7200910634

வங்கிகளில் பணிபுரிய அனுபவமுள் -ள தங்க மதிப்பீட்டாளர்கள் தேவை. தங்க மதிப்பீட்டாளர்கள், NBFC நிறுவனப் பணியாளர்கள் &அனுபவ முள்ள கோல்டு ஸ்மித் ஆட்கள் தேவை. 7411416970 / 7625067520

ஆட்கள் தேவை– ஹோட்டல்

காஞ்சிபுரம்வெள்ளைகேட்டில் சைவ உணவகத்திற்குகேப்டன்,சப்ளையர் அரவை,வெட்டுதேவை9789870223

டீ, பலகார, புரோட்டா, சமையல் தோசை மாஸ்டர்ஸ், சப்ளையர்கள், அரவை, வெட்டு ஆள் ஆண்/ பெண்கள் தேவை. 94891 50130

ஆட்கள் தேவை

கோவையில் இயங்கி வரும் அசைவ உணவகத்திற்கு

கேப்டன்கள்

சப்ளையர்கள்

நல்ல சம்பளம் வழங்கப்படும்

தக்க சான்றிதழ் உடன் நேரில் வரவும்

செல்வம் மெஸ்

அவினாசி ரோடு,
கோவை மெடிக்கல் எதிரில்,
சித்ரா, கோவை – 641 014.

கோவையில் ஹோட்டலுக்கு சைனிஸ், புரோட்டா மாஸ்டர், கிச்சன் ஹெல்பர்கள் பில்லிங், அரவை வெட்டு ஆட்கள் உடன் தேவை. 82483 31936, 97872 61220

சென்னை ஸ்வீட் கடை: ஸ்வீட், காரம், கேஷியர், சூப்பர்வைசர், சேல்ஸ்மேன், தாம்பரம் 9442489665

சென்னை கேண்டீன்க்கு கிச்சன் சூப்பர்வைசர், ஹெல்பர், ஸ்டோர் இன்சார்ஜ், டிரைவர் தேவை உணவு & தங்குமிடம் Free . Ct 8220852097

ஆட்கள் தேவை

காபி கடைக்கு
பெண்கள்
வேலைக்கு தேவை

தொடர்பு கொள்ளவும்.

86084 06067

அரவை மாஸ்டர், சப்ளையர் ஆ/பெ, சமையல் எல்பர் பெண், பாத்திரம் கழுதல் ஆ/பெ 7200011922 chennai

ஆட்கள் தேவை

காங்கயத்தில் பணிபுரிய
அனுபவமுள்ள

டர்னர் தேவை.

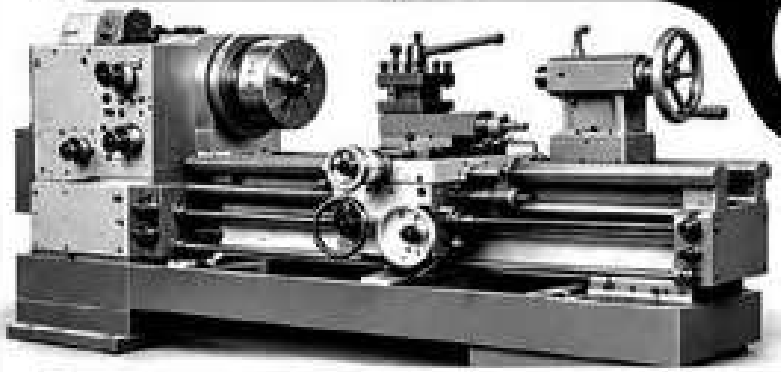

ஸ்ரீ திருமுருகன் லேத் ஒர்க்ஸ்

99427 73228

ஆட்கள் தேவை

வீடு ஆபிஸில் மருந்து அடிக்க (M) உங்கள் ஊரிலேயே வேலை, 2வீலர் வயது 40-குள், Sal: 25K, Telecaller (F)Sal 15K இதரபடிகள் 6385111222

ஹெல்பர்கள், வெல்டர்கள் தேவை தினசரி1000.தங்குமிடம் சென்னை, ஸ்ரீபெரும்புதூர் Ct: 8190086028

Required VMC Setter cum Operators, CAM Programmers, Die polisher @ Thirumudivakkam Chennai. Contact: 9566219452

WANTED
எங்களது கம்பெனிக்கு
வேன் டிரைவர்
(3 வருடம் முன்அனுபவம் உள்ளவர்கள்)
செக்யூரிட்டிகள்
(2 வருடம் முன்அனுபவம் உள்ளவர்கள்)
தங்கும் இடம், மெஸ் வசதி உண்டு
98430-28080
97874-37040
பல்லடம் ரோடு, திருப்பூர்
SAVE 24

ஓர்க் ஷாப்புக்கு வேலை செய்ய வண்டி மெக்கானிக் தேவை. Contact 90807 77612

Electricians Wanted for Granite Factory Bangalore. House food Available. WhatsApp: 7760984249

சென்னை தங்கி வீடு, அலுவலகம் வேலை செய்ய Accountant, Driver, Helper ஆண் / பெண் தங்குமிடம் உணவு இலவசம். Ct: 9940257819

சென்னையில் தங்கி, தங்காமல், சமையல், மேல்வேலை, குழந்தை, முதியோர் கவனிக்க. 90430 40552

WANTED
AGRICULTURAL SUPERVISOR
Minimum 5 years of experience in Farm/Plantation Management/ Agricultural Operations/ Landscaping activities.
Qualification
B.Sc. Agriculture/
B.Sc. Horticulture
Food & Accomodation will be provided
9789920470
9942169416

Wanted Field,Backend Executive& Team Leader Fresh / Exp for Bank Loan Verification. 2 Wheeler Must. Good Salary+Inc. (Part Time also Avlble).70920 00432 /7092000424

சென்னை: வெல்டர்,எலக்ட்ரீசியன், டிரைவர், ஹெல்பர் உணவு, இடம் இலவசம். Ph: 70949 33025

சின்னவேடம்பட்டி, வெள்ளகிணறு, சாமநாயக்கன்பாளையம், கோவில் பாளையம், செக்யூரிட்டிகள் (male) பேரூர் Housekeeping தேவை. 6384180012, 6369992950,

சென்னை சிவா இட்லிமாவுCOக்கு சேல்ஸ் மேன் தேவை. சம்பளம் Rs.30,000. தங்குமிடம்+ உணவு54, jawaharSt.,Kolathur. 8668100324

Chennai,Royapuram Medical Items Delivery, Field Work, Sal-20,000 Room Free Contact:9884149695

2 to 10 years அனுபவமிக்க
BE Civil, Diploma
இன்ஜினியர்கள் தேவை
9488555463
ecciho@eccildt.com

ஆட்கள் தேவை
கோவை, நல்லாம்பாளையத்தில் உள்ள கேஸ் பைப்லைன் நிறுவனத்திற்கு
பைப்லைன்
சைட் சூப்பர்வைசர்,
ரெஃப்ஜிரேட்டர் சர்வீஸ்
இன்ஜினியர்கள்
மற்றும்
MARKETING EXECUTIVE
(ஆண்/பெண்) தேவை
திறமைக்கேற்ற நல்ல சம்பளம்
93444 55102
72000 55102
93444 55109

ஆட்கள் தேவை
கோவை சிங்காநல்லூர்
அருகில் உள்ள கம்பெனிக்கு
FITTER
(ஆண்கள்)
Qual : ITI / Diploma/ 10th Std
Salary : Rs.15000 to 25000/-
உணவு,தங்குமிடம் வழங்கப்படும்
சிங்காநல்லூர் ,கோவை.
94430 33082
SAA

சென்னையில் தங்கி வேலை செய்ய வயதான முதியவரை பார்த்துக் கொள்ள 45வயது பெண்மணி தேவை. சம்பளம் 17,000 தங்குமிடம் உணவு உண்டு. Ph: 73583 12465

சைட்டில் தங்கி வேலை செய்ய Exp Civil Dip / Deg Engineer தேவை. Salary 25K-35K. Ph: 6379586167

சென்னை பைக் மெக்கானிக் உணவு தங்குமிடம் 20,000/- 9962920724

சென்னையில் உள்ள Multi Color Web-Offset-க்கு Operator & Helpers தேவை. Contact: 9941696342

ஆட்கள் தேவை

குழந்தைகள் இல்லத்தில் வேலை செய்ய Telecallers, (F), MSW M/F, வெல்டர், ஹவுஸ்கீப்பிங்(F), டிரைவர், செக்யூரிட்டி M/F, தேவை. கூடுவாஞ்சேரி, சென்னை. 7397 444 321

கோவை சிங்காநல்லூரில் உள்ள பிரபல மருத்துவமனையில் தங்கி கேண்டினில் பணிபுரிய

பெண் சமையல் மாஸ்டர் தேவை

தங்குமிடம் & உணவு **இலவசம்**, Free ESI

94422 53530

சென்னை பேக்கரி கம்பெனிக்கு பேக்கரி Chef, மாஸ்டர் மற்றும் பேக்கரி ஹெல்பர் தேவை. தங்கும் இடம் உணவு உண்டு. 9043063855

சென்னை பேக்கரி கம்பெனிக்கு வேலைக்கு ஹெல்பர்கள் தேவை. உணவு, தங்குமிடம். Ct 7200910634

ஆட்கள் தேவை

- **DATA ENTRY**
  Male/Female
  Any Degree **RS.15,000/-**
- **Heavy டிரைவர்**
  (50 வயதுக்குள்) RS.22,000/-
- **Field Executive**
  RS.15,000/-
- **MARKETTING**
  RS.20,000/-

நேரில் வரவும்:
காந்தி நகர், திருப்பூர்-3

97888 00222
97887 00055

வங்கிகளில் பணிபுரிய அனுபவமுள்ள தங்க மதிப்பீட்டாளர்கள் தேவை. தங்க மதிப்பீட்டாளர்கள், NBFC நிறுவனப் பணியாளர்கள் & அனுபவமுள்ள கோல்டு ஸ்மித் ஆட்கள் தேவை. 7411416970 / 7625067520

Maintenance Electrical BE, DEEE ITI. Age:below 35yrs. Good salary Ct: 9841298762 - Chennai

ஆட்கள் தேவை– டிரைவர்

கோவையில்
வேலை செய்ய
தி புரொபஷனல் கூரியர்ஸ்

பேட்ச் & ஹெவி டிரைவர்கள்
ரூ.25,000/-

லைட் & EV டிரைவர்கள்
ரூ.20,000/-

பகுதி நேர (காலை/மாலை) டிரைவர்களும் தேவை

ஒரிஜினல் லைசென்ஸ், ஆதார் நகல் போட்டோவுடன் **நேரில் அணுகவும்**

தங்கும் வசதி, காலை+இரவு உணவு

தலைமை அலுவலகம்

56/2, சுங்கம் பை-பாஸ் ரோடு,
சுங்கம், கோவை-45
93429 25221
98430 88488

டிரைவர் தேவை

திருப்பூரில் செப்டிக் டேங்க் லாரி ஓட்ட டிரைவர்கள் தேவை
ஒரிஜினல் லைசென்ஸ் உடன் நேரில் வரவும்.
98946 78889

சென்னை தமிழகம் முழுவதும் Tata Yodha ACவாகனம் ஓட்ட அனுபவம் வாய்ந்த டிரைவர்கள் உடனடியாக தேவை.சம்பளம் 12 Hour Rs.24,500 Extra HourRs.100 Contact Immediately. 9345180880, 9884183147.

டிரைவர் தேவை

சூலூரில்
TATA ACE
பால்வண்டி ஓட்டுவதற்கு
டிரைவர்கள் தேவை.
உணவு தங்குமிடம் உண்டு.
98439 57571

சென்னையில் பிரபல லாஜிஸ்டிக் கம்பெனிக்குEicher Container லாரி ஓட்ட டிரைவர் தேவை 8681976889

கனரக வாகன லைசென்சுடன் பஸ் ஓட்ட 150டிரைவர்கள் சென்னைக்கு உணவு, த.இடம்உண்டு9500552611

ஓட்டுவதற்கு பேட்ஜ் / லைசென்ஸ் உள்ள அனுபவம் உள்ள டிரைவர்கள் தேவை.சம்பளம் ரூ1000/நாள்+ ட்ரிப் பேட்டா+தங்கும்இடம்+இதரசலுகை ரெக்கவரி ஓட்டுனர்கள் முதல் உரிமை Ct:9843110433/ 9843310433

ஆட்கள் தேவை
எலக்ட்ரிஷியன்

எலக்ட்ரீஷியன் & ஹெல்பர் தேவை.
10th, +2, ITI, Dip, Exp. 2years. ESI
தங்குமிடம் இலவசம். 9445106408.

Req. எலக்ட்ரிசியன்கள், எல்பர்கள்.
கோவை, பொள்ளாச்சி. தங்குமிடம்
இலவசம். 7395953388/7358585267

ஆட்கள் தேவை– ஹோட்டல்

காஞ்சிபுரம்வெள்ளைகேட்டில் சைவ உணவகத்திற்குகேப்டன்,சப்ளையர் அரவை,வெட்டுதேவை9789870223

சென்னை ஸ்வீட் கடை: ஸ்வீட், காரம், கேஷியர், சூப்பர்வைசர், சேல்ஸ்மேன், தாம்பரம் 9442489665

சென்னை கேண்டீன்க்கு கிச்சன் சூப்பர்வைசர், ஹெல்பர், ஸ்டோர் இன்சார்ஜ், டிரைவர் தேவை உணவு & தங்குமிடம் Free . Ct 8220852097

அரவை மாஸ்டர், சப்ளையர் ஆ/பெ, சமையல் எல்பர் பெண், பாத்திரம் கழுதல் ஆ/பெ 7200011922 chennai

ஆட்கள் தேவை– மருத்துவமனை

சென்னையில் 100 bedded Hospital முருகன் மருத்துவ மனைக்கு Asst Security Officer, Security Guard, Driver, Ward Boy, House keeping Staff, Hostel Warden தேவை. உணவு, தங்குமிடம் உண்டு @ கீழ்ப்பாக்கம், சென்னை-10. Cont:-044 46448989, 9940158530

தனியார் மருத்துவமனைக்கு Nurse தேவை (B.Sc, DGNM, ANM) வெளிநாடு வாய்ப்புகள் 9840474924

ஆட்கள் தேவை– பிரிண்டிங்

Photoshop / Coreldraw / Designer Arc Welder தங்குமிடம்/ Sal: 30000 ஆவடி, சென்னை 9042448848

ஆட்கள் தேவை– சமையல்

சென்னையில் 2 நபருக்கு தங்கி சமையல் செய்ய முஸ்லிம் பெண் 50 வயதுக்குள் தேவை. மிக நல்ல சம்பளம்.: 8148084882 / 9940314887

ஆட்கள் தேவை– செக்யூரிட்டி



திருப்பூரில் பணிபுரிய செக்யூரிட்டி ஆட்கள் தேவை

SO-SECURITY OFFICER
சம்பளம்: Rs.21,000/-

SG-SECURITY GUARD
சம்பளம் : Rs.18,000/-

கல்வி : 10th & Above வயது : 55 க்குள்

மலிவு விலை உணவு உண்டு தங்குமிடம் இலவசம்

P.A.செக்யூரிட்டி ஃபோர்ஸ்

கதவு எண்.457/124, Plot No.9,
அங்கம்மாள் காலனி, சேலம் - 636 009

Contact: 9894179338
9884403315, 9884403317

சென்னையில் Security Co-க்கு ASO,Guard தேவை.Sal:ரூ.19000 - 24,000. தங்குமிடம், உணவு உண்டு Contact: 8939829154/55/53/65.

செக்யூரிட்டி வேலைக்கு ஆண் / பெண் தேவை

சம்பளம்	:	15000 To 20000
தங்கும் இடம்	:	இலவசம்
உணவு	:	சலுகை விலையில்
இடம்	:	கோவை, திருப்பூர்
படிப்பு	:	8-ஆம் வகுப்பு முதல்
வயது	:	21 - 55 வரை

சாய்பாபா செக்யூரிட்டி சர்வீஸ் (பி) லிட்
பல்லடம் – திருப்பூர்.
91598 90598

P4S செக்யூரிட்டி சர்வீசஸ்
170, அங்கண்ணன் லே-அவுட்,
ஒலம்பஸ், இராமநாதபுரம், கோவை.

செக்யூரிட்டி கார்டுகள் உடனடி தேவை

பணியிடம்: திருப்பூரில் உள்ள

அம்மாபாளையம், நெருப்பெரிச்சல் வாவிபாளையம்

8 மணி நேரம் வேலை
சம்பளம் ரூ. 19,000-20,000

12 மணி நேரம் வேலை

உடுமலை சமத்துவபுரம் 16,500

குடிமங்கலம்:-16,000 ஆண் / பெண்

காங்கேயம் 13,500

படிப்பு:10 th

97919 01712
97919 01713

FO/ASO/SG தேவை. சென்னை & புறநகர். Sal. Rs.17000 to 28000/-
Ct : 9944337645, 8754499060

ஆட்கள் தேவை– வீட்டு வேலை

தங்கி, தங்காமல் உடனே தேவை. சம்பளம்:20000 to 25000. சமையல், குழந்தை நோயாளிகள் பார்க்க. No. 5, பொன்னியம்மன் கோயில் தெரு சாலிகிராமம் சென்னை.சுமாட்பஜார் எதிரில். 95512 51670, 95512 51669

சென்னை மகளிர் விடுதியில் தங்கி ஹவுஸ்கீப்பிங் செய்ய 4 பெண்கள் தேவை. தங்கும் இடம் + உணவு இலவசம்.Age: 20. Ct: 8883668666.

ஆயா, நர்ஸ், சமையல், தங்கும் பெண்கள் தேவை. 20,000-30,000. ஸ்ரீமதி, கோயம்புத்தூர்-04. 99948 88885, 73737 77028.

ஆண்/ பெண் சென்னையில் வீட்டு மேல் வேலைக்கு உடனடியாக தேவை 9884057701 / 9176662888

ஆட்கள் தேவை– தொழிற்சாலை

Wanted Turner, VMC Optrs., Exp. VMC Progr., Plono Milling Optrs.,B.Com, M.Com & Any Deg. Fresher. Rooms & Food Free 9940116288 Chennai, Ambattur

ஆட்கள் தேவை– டெக்னிக்கல்

சென்னையில் Bsc,Msc Chemistry or Microbiology படித்த ஆண் / பெண் தேவை Ct:9444002799

சர்வீஸ் இன்ஜினியர்- இந்தியா முழுவதும் பயணம் செய்ய விருப்பம்.Dip, BE-EEE / ECE; Exp.எலக்ட்ரிக்கல் எலக்ட்ரானிக்ஸ். CH : 94450 21925

Wanted Welder, A/C Mechanics, Helpers, Fabricators. Santha Engg. Saidapet, Chennai-15. 9840176877.

ஆட்கள் தேவை–
செக்யூரிட்டி

SECURITY GUARD

பணிக்கு ஆட்கள் தேவை

சம்பளம் :

- **Guard : 15,000/-**
- **Supervisor : 16,500/-**
- **பணியிடம் : திருப்பூர்**

மெஸ் வசதி உண்டு, தங்குமிடம் இலவசம்

No.11, Jeyam Complex, Near Kumaran Hospital, Tirupur-641602

8438819143

9842112143